This is a digital copy of a book that was preserved for generations on library shelves before it was carefully scanned by Google as part of a project to make the world's books discoverable online.

It has survived long enough for the copyright to expire and the book to enter the public domain. A public domain book is one that was never subject to copyright or whose legal copyright term has expired. Whether a book is in the public domain may vary country to country. Public domain books are our gateways to the past, representing a wealth of history, culture and knowledge that's often difficult to discover.

Marks, notations and other marginalia present in the original volume will appear in this file - a reminder of this book's long journey from the publisher to a library and finally to you.

Usage guidelines

Google is proud to partner with libraries to digitize public domain materials and make them widely accessible. Public domain books belong to the public and we are merely their custodians. Nevertheless, this work is expensive, so in order to keep providing this resource, we have taken steps to prevent abuse by commercial parties, including placing technical restrictions on automated querying.

We also ask that you:

+ *Make non-commercial use of the files* We designed Google Book Search for use by individuals, and we request that you use these files for personal, non-commercial purposes.

+ *Refrain from automated querying* Do not send automated queries of any sort to Google's system: If you are conducting research on machine translation, optical character recognition or other areas where access to a large amount of text is helpful, please contact us. We encourage the use of public domain materials for these purposes and may be able to help.

+ *Maintain attribution* The Google "watermark" you see on each file is essential for informing people about this project and helping them find additional materials through Google Book Search. Please do not remove it.

+ *Keep it legal* Whatever your use, remember that you are responsible for ensuring that what you are doing is legal. Do not assume that just because we believe a book is in the public domain for users in the United States, that the work is also in the public domain for users in other countries. Whether a book is still in copyright varies from country to country, and we can't offer guidance on whether any specific use of any specific book is allowed. Please do not assume that a book's appearance in Google Book Search means it can be used in any manner anywhere in the world. Copyright infringement liability can be quite severe.

About Google Book Search

Google's mission is to organize the world's information and to make it universally accessible and useful. Google Book Search helps readers discover the world's books while helping authors and publishers reach new audiences. You can search through the full text of this book on the web at `http://books.google.com/`

A propos de ce livre

Ceci est une copie numérique d'un ouvrage conservé depuis des générations dans les rayonnages d'une bibliothèque avant d'être numérisé avec précaution par Google dans le cadre d'un projet visant à permettre aux internautes de découvrir l'ensemble du patrimoine littéraire mondial en ligne.

Ce livre étant relativement ancien, il n'est plus protégé par la loi sur les droits d'auteur et appartient à présent au domaine public. L'expression "appartenir au domaine public" signifie que le livre en question n'a jamais été soumis aux droits d'auteur ou que ses droits légaux sont arrivés à expiration. Les conditions requises pour qu'un livre tombe dans le domaine public peuvent varier d'un pays à l'autre. Les livres libres de droit sont autant de liens avec le passé. Ils sont les témoins de la richesse de notre histoire, de notre patrimoine culturel et de la connaissance humaine et sont trop souvent difficilement accessibles au public.

Les notes de bas de page et autres annotations en marge du texte présentes dans le volume original sont reprises dans ce fichier, comme un souvenir du long chemin parcouru par l'ouvrage depuis la maison d'édition en passant par la bibliothèque pour finalement se retrouver entre vos mains.

Consignes d'utilisation

Google est fier de travailler en partenariat avec des bibliothèques à la numérisation des ouvrages appartenant au domaine public et de les rendre ainsi accessibles à tous. Ces livres sont en effet la propriété de tous et de toutes et nous sommes tout simplement les gardiens de ce patrimoine. Il s'agit toutefois d'un projet coûteux. Par conséquent et en vue de poursuivre la diffusion de ces ressources inépuisables, nous avons pris les dispositions nécessaires afin de prévenir les éventuels abus auxquels pourraient se livrer des sites marchands tiers, notamment en instaurant des contraintes techniques relatives aux requêtes automatisées.

Nous vous demandons également de:

+ *Ne pas utiliser les fichiers à des fins commerciales* Nous avons conçu le programme Google Recherche de Livres à l'usage des particuliers. Nous vous demandons donc d'utiliser uniquement ces fichiers à des fins personnelles. Ils ne sauraient en effet être employés dans un quelconque but commercial.

+ *Ne pas procéder à des requêtes automatisées* N'envoyez aucune requête automatisée quelle qu'elle soit au système Google. Si vous effectuez des recherches concernant les logiciels de traduction, la reconnaissance optique de caractères ou tout autre domaine nécessitant de disposer d'importantes quantités de texte, n'hésitez pas à nous contacter. Nous encourageons pour la réalisation de ce type de travaux l'utilisation des ouvrages et documents appartenant au domaine public et serions heureux de vous être utile.

+ *Ne pas supprimer l'attribution* Le filigrane Google contenu dans chaque fichier est indispensable pour informer les internautes de notre projet et leur permettre d'accéder à davantage de documents par l'intermédiaire du Programme Google Recherche de Livres. Ne le supprimez en aucun cas.

+ *Rester dans la légalité* Quelle que soit l'utilisation que vous comptez faire des fichiers, n'oubliez pas qu'il est de votre responsabilité de veiller à respecter la loi. Si un ouvrage appartient au domaine public américain, n'en déduisez pas pour autant qu'il en va de même dans les autres pays. La durée légale des droits d'auteur d'un livre varie d'un pays à l'autre. Nous ne sommes donc pas en mesure de répertorier les ouvrages dont l'utilisation est autorisée et ceux dont elle ne l'est pas. Ne croyez pas que le simple fait d'afficher un livre sur Google Recherche de Livres signifie que celui-ci peut être utilisé de quelque façon que ce soit dans le monde entier. La condamnation à laquelle vous vous exposeriez en cas de violation des droits d'auteur peut être sévère.

À propos du service Google Recherche de Livres

En favorisant la recherche et l'accès à un nombre croissant de livres disponibles dans de nombreuses langues, dont le français, Google souhaite contribuer à promouvoir la diversité culturelle grâce à Google Recherche de Livres. En effet, le Programme Google Recherche de Livres permet aux internautes de découvrir le patrimoine littéraire mondial, tout en aidant les auteurs et les éditeurs à élargir leur public. Vous pouvez effectuer des recherches en ligne dans le texte intégral de cet ouvrage à l'adresse `http://books.google.com`

B 449076 DUPL

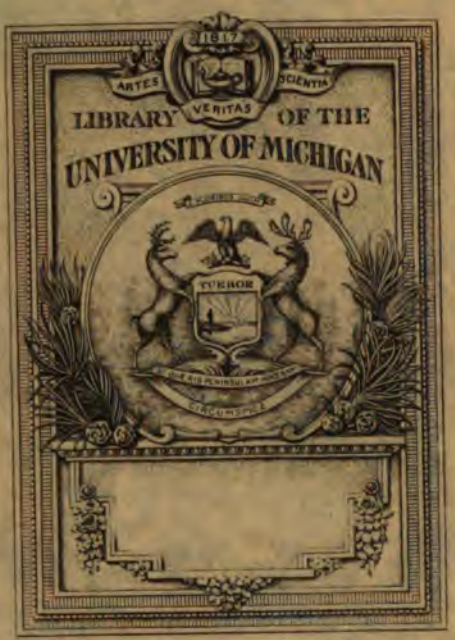
1817
ARTES
SCIENTIA
VERITAS
LIBRARY OF THE
UNIVERSITY OF MICHIGAN
TUEBOR

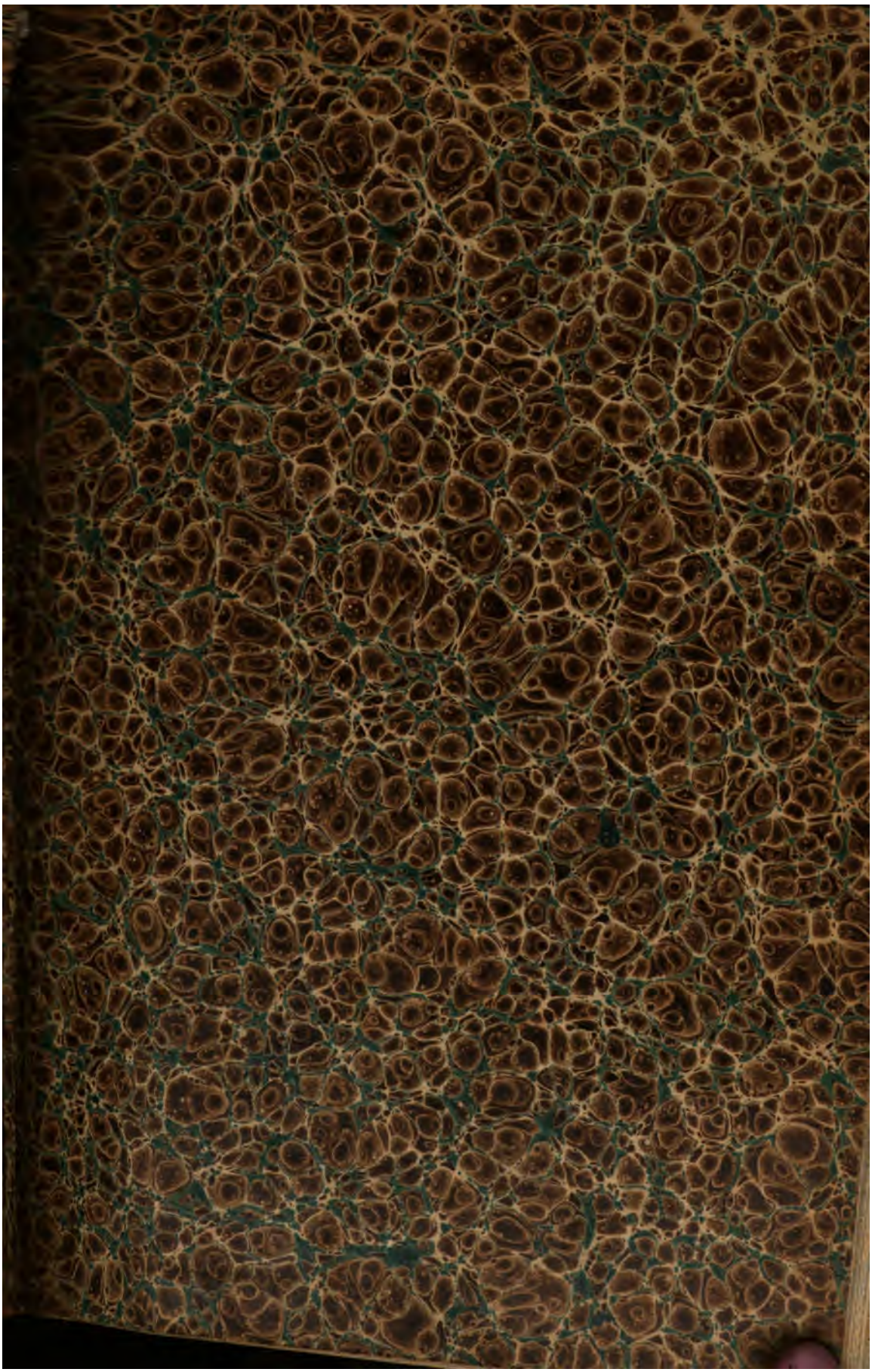

QA
501
.M54
1873

ÉLÉMENTS

DE

GÉOMÉTRIE DESCRIPTIVE

ET DE LA

SCIENCE DU DESSIN

DROITS DE PROPRIÉTÉ ET DE TRADUCTION RÉSERVÉS.

ÉLÉMENTS

DE

GÉOMÉTRIE

DESCRIPTIVE.

DEUXIÈME EDITION

AUGMENTÉE DES

ÉLÉMENTS DE LA SCIENCE DU DESSIN,

PAR

A.-A.-J. MENETRIER,

INGÉNIEUR CIVIL,

PROFESSEUR A L'ÉCOLE SPÉCIALE D'INDUSTRIE ET DES MINES DU HAINAUT

ATLAS

MONS

E BYR, LIBRAIRE-ÉDITEUR

RUE DE LA CHAUSSÉE, N° 72.

—

1873

BRUXELLES. — IMP. AD. MERTENS, RUE DE L'ESCALIER.

Math.
Schönigh
7-11-28
17503

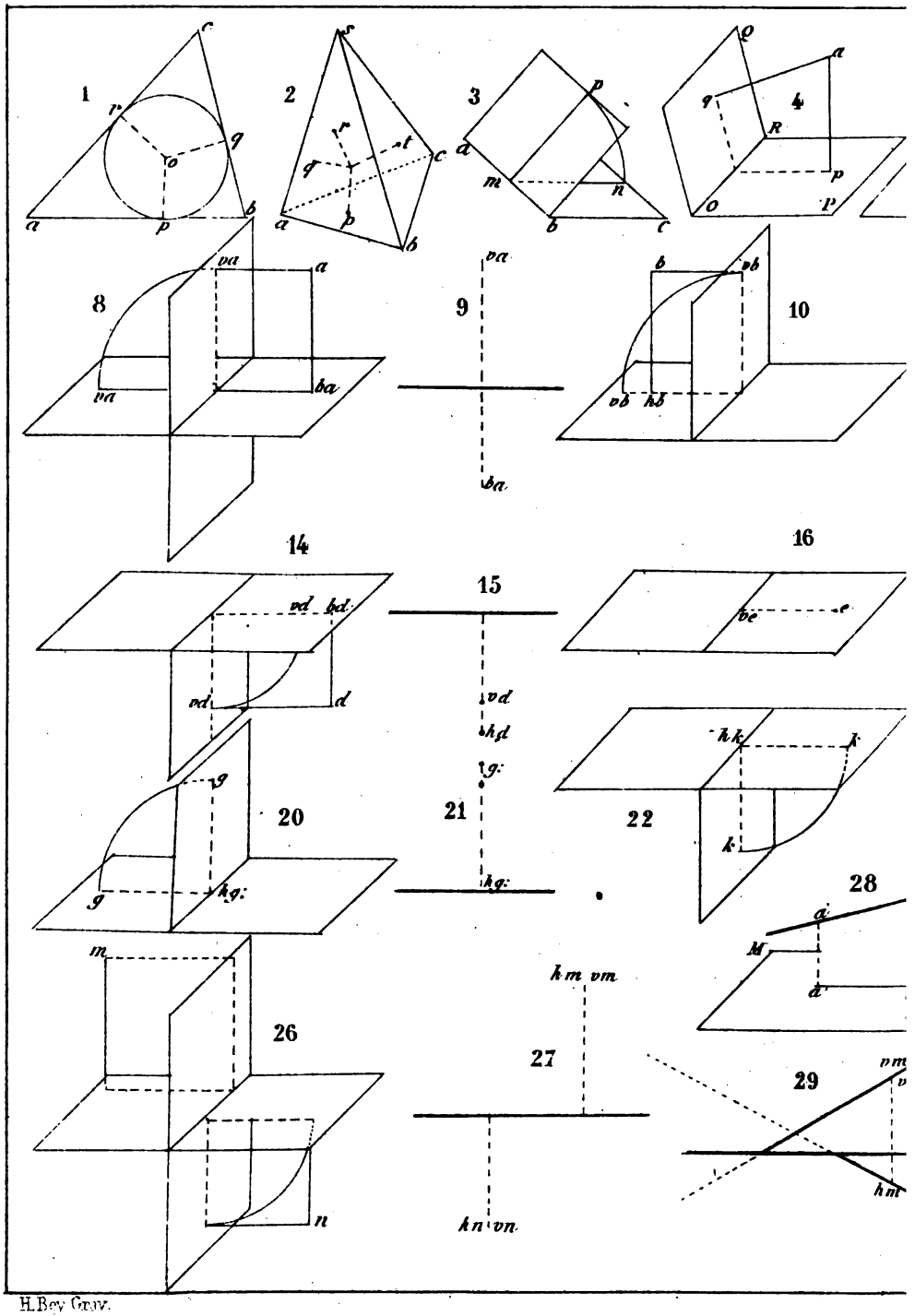

H.Bey Grav.

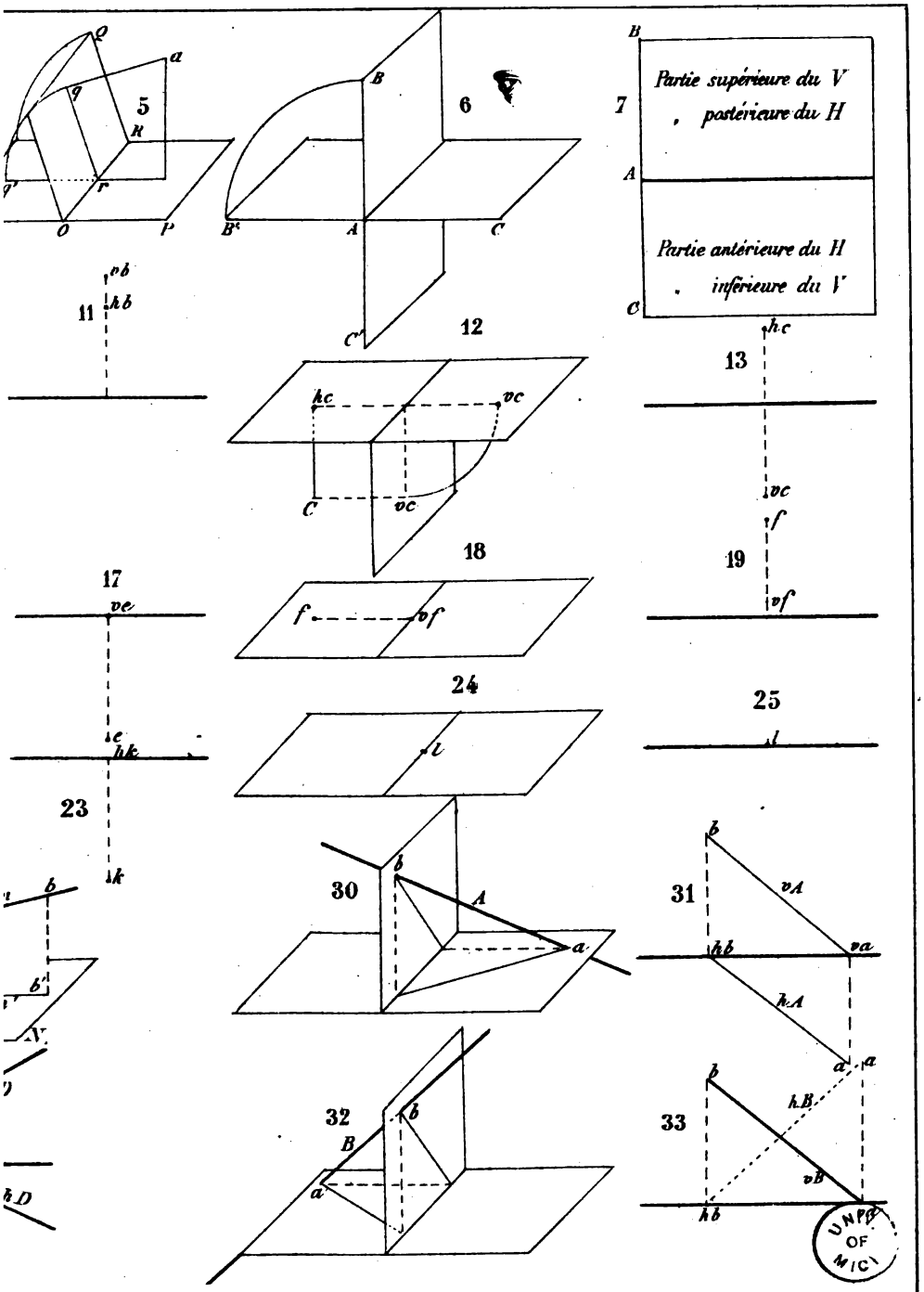

Lith: L. Mertens.

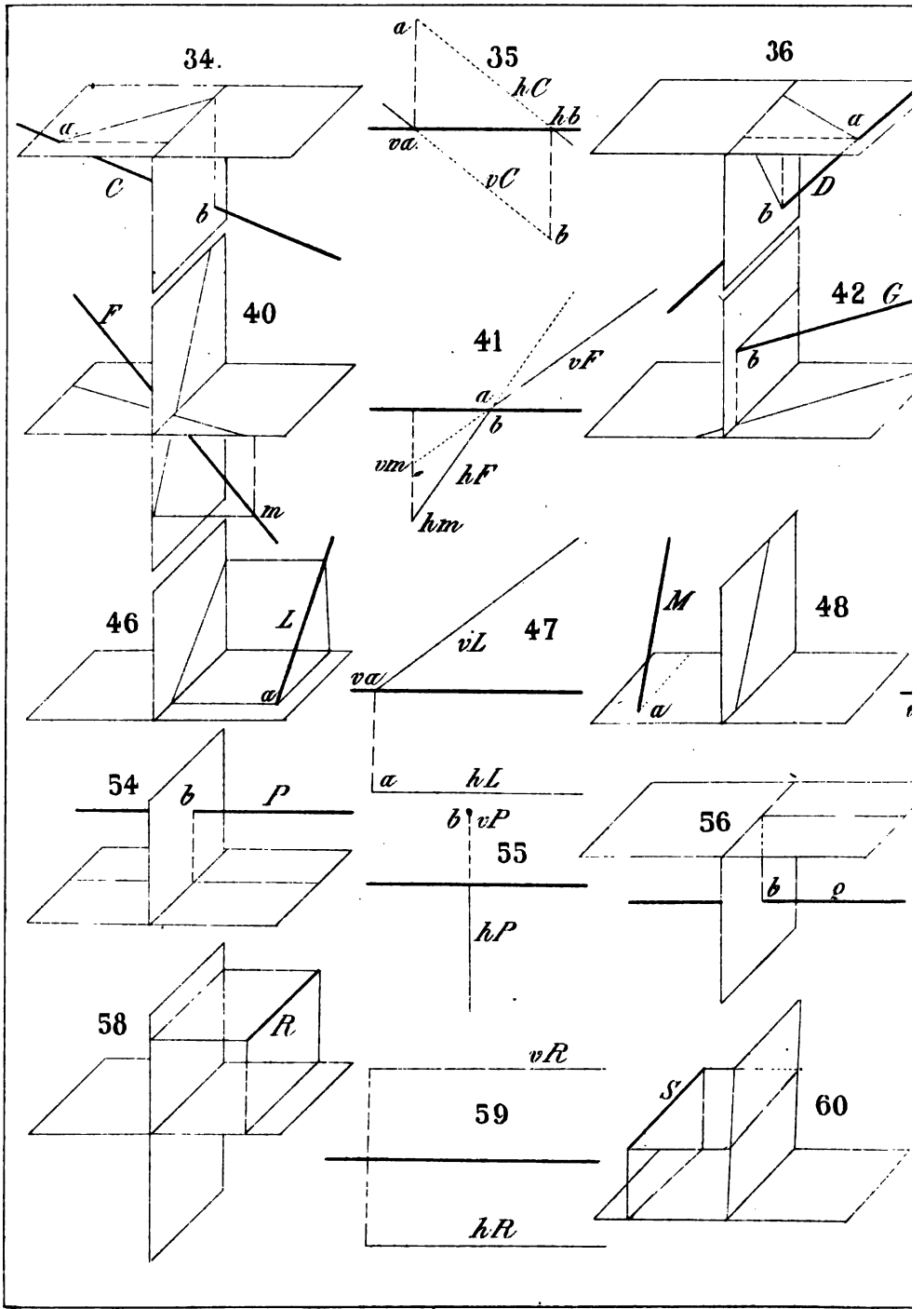
34.
a
C
b
35
a
hC
hb
va
vC
b
36
a
D
b
42 G
b
40
F
m
41
vF
a
b
vm
hF
hm
46
L
a
47
vL
va
a hL
48
M
a
54
b
P
b vP
55
hP
56
b
e
58
R
vR
59
hR
S
60

H Bey Grav

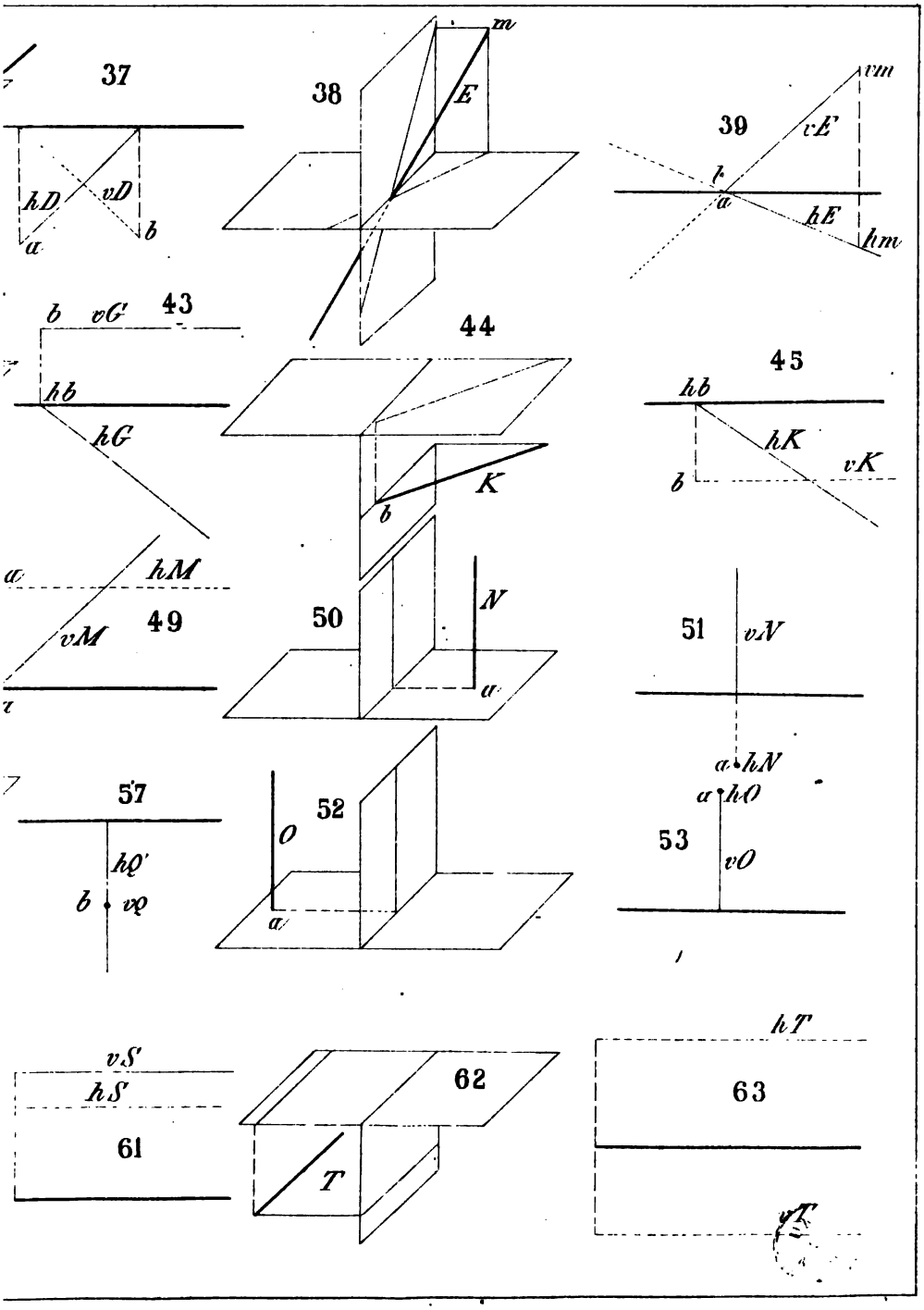
37
hD
vD
a
b
38
m
E
39
vm
vE
h
a
hE
hm
43
b
vG
hb
hG
44
K
b
45
hb
hK
vK
b
hM
49
vM
50
N
a
51
vN
a hN
a hO
53
vO
57
hQ
b
vQ
52
O
a
hT
63
62
vS
hS
61
T

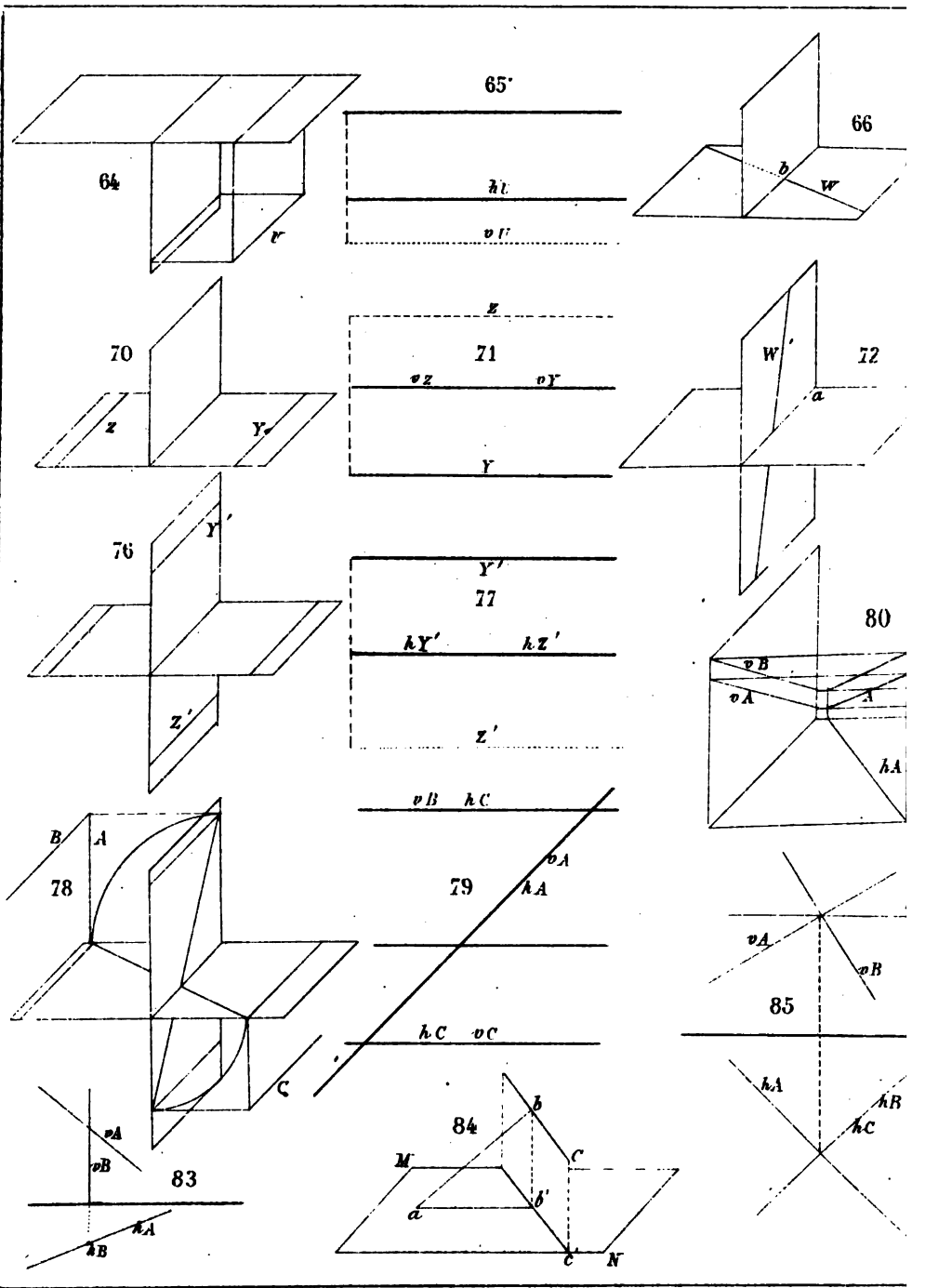
64
V
65
hV
vV
66
b
W
70
Z
Y
71
Z
vZ
vY
Y
72
W'
a
76
Y'
Z'
77
Y'
hY'
hZ'
Z'
80
vB
vA
A
hA
78
B
A
C
79
vB hC
vA
hA
hC vC
85
vA
vB
hA
hB
hC
83
vA
vB
hA
hB
84
b
C
M
b'
a
c
N

H.Bey Grav

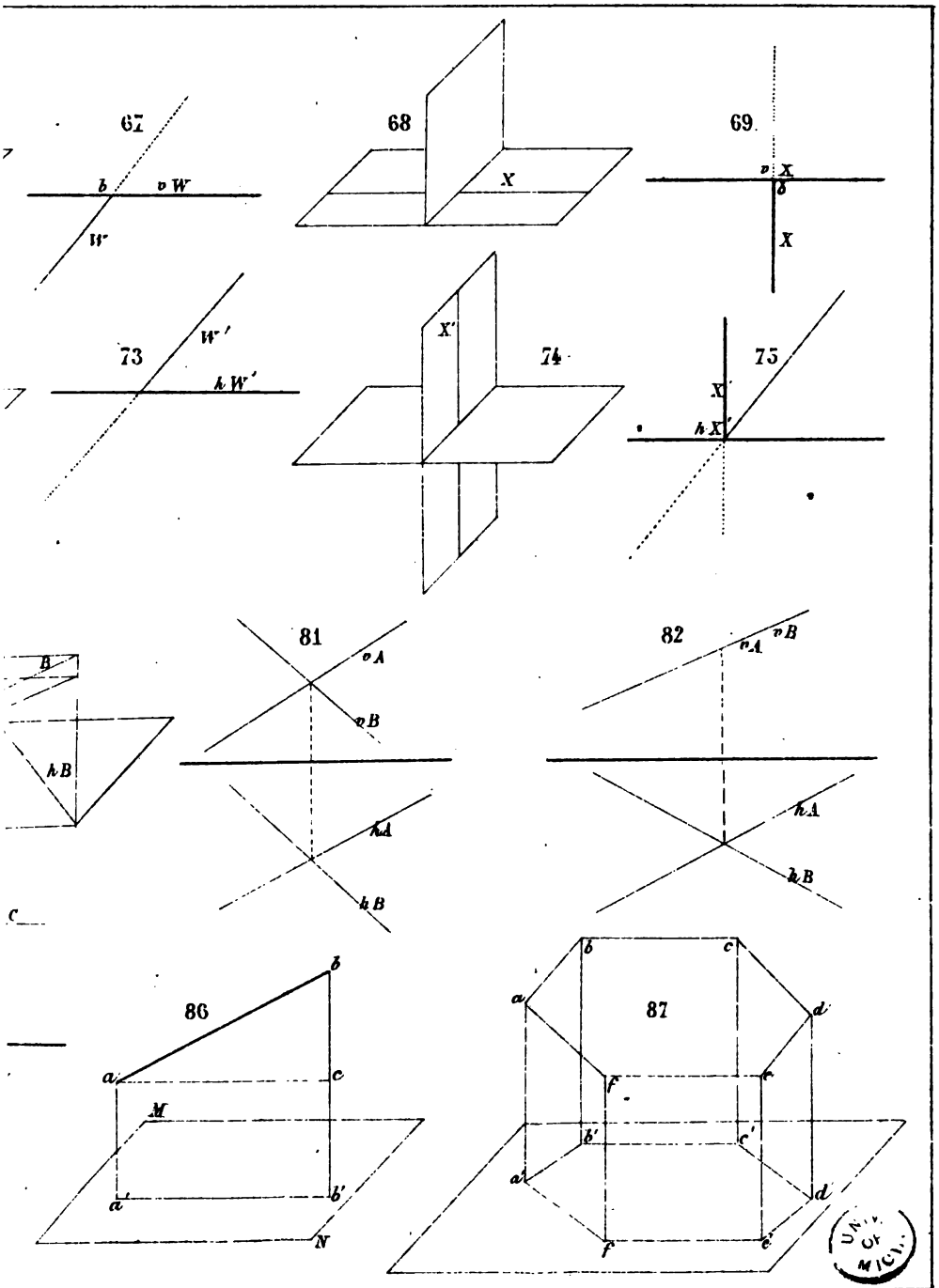

UNIV. OF MICH.

Lith. J. Mertens

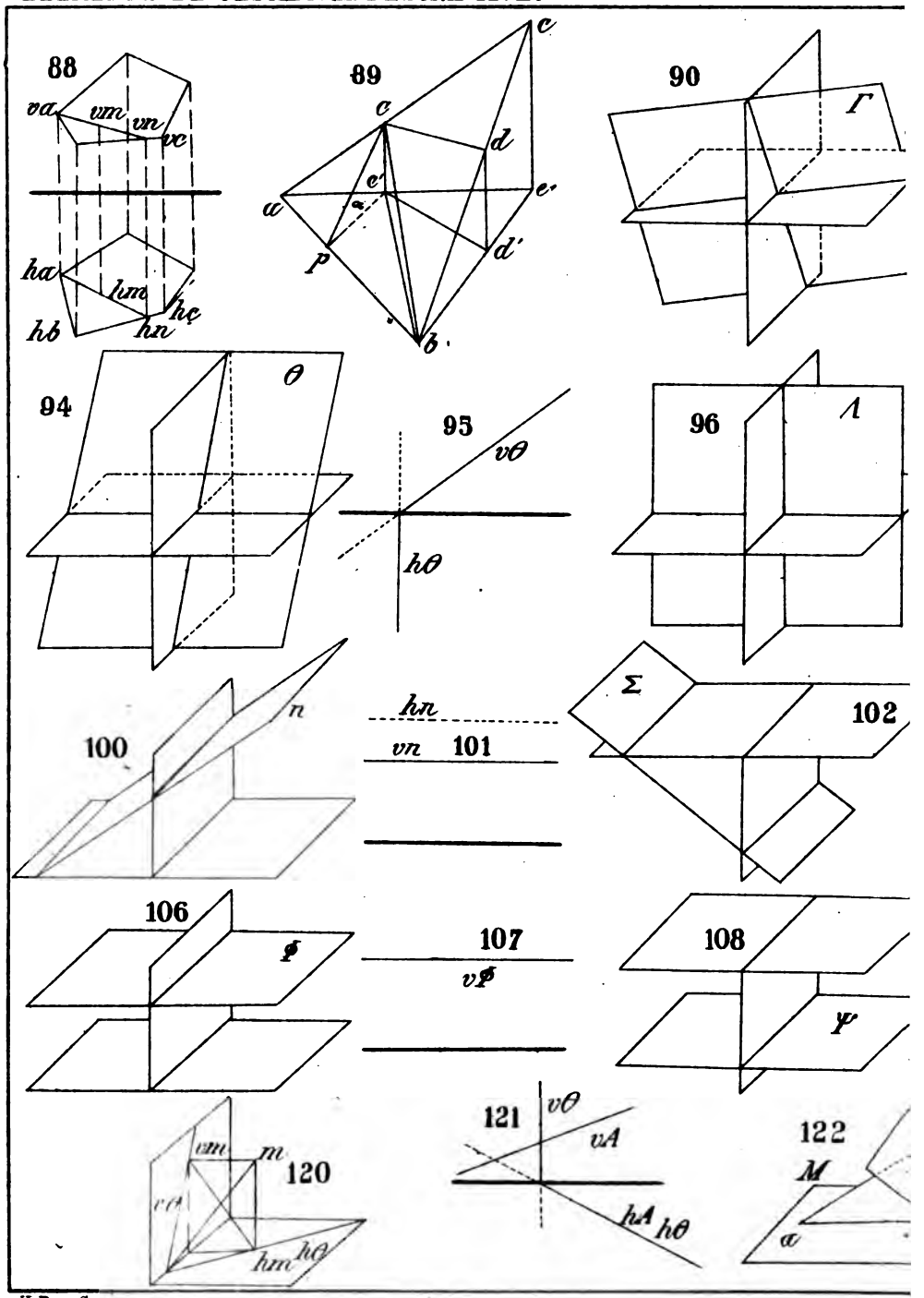
88
va
vm
vn
vc
ha
hm
hc
hb
hn
89
c
c'
d
d'
e
e'
a
p
b
90
Γ
94
θ
95
vθ
hθ
96
Λ
100
n
hn
vn
101
Σ
102
106
Φ
107
vΦ
108
Ψ
120
vm
m
hm
hθ
121
vθ
vA
hA
hθ
122
M
α

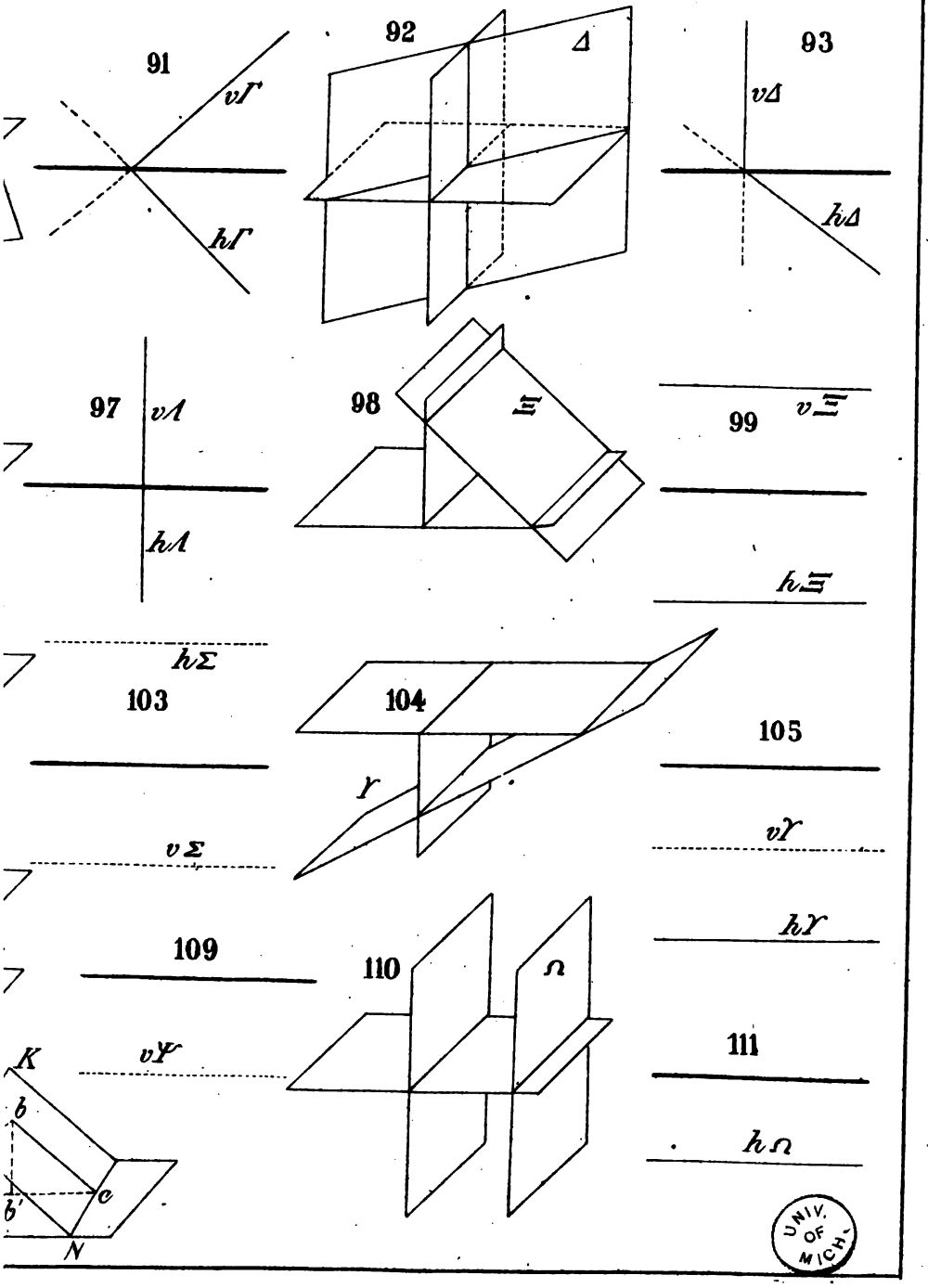
91
vΓ
hΓ
92
Δ
93
vΔ
hΔ
97
vΛ
hΛ
98
Ξ
99
vΞ
hΞ
hΣ
103
vΣ
104
Υ
105
vΥ
hΥ
109
vΨ
110
Ω
111
hΩ
K
b
b'
c
N

UNIV. OF MICH.

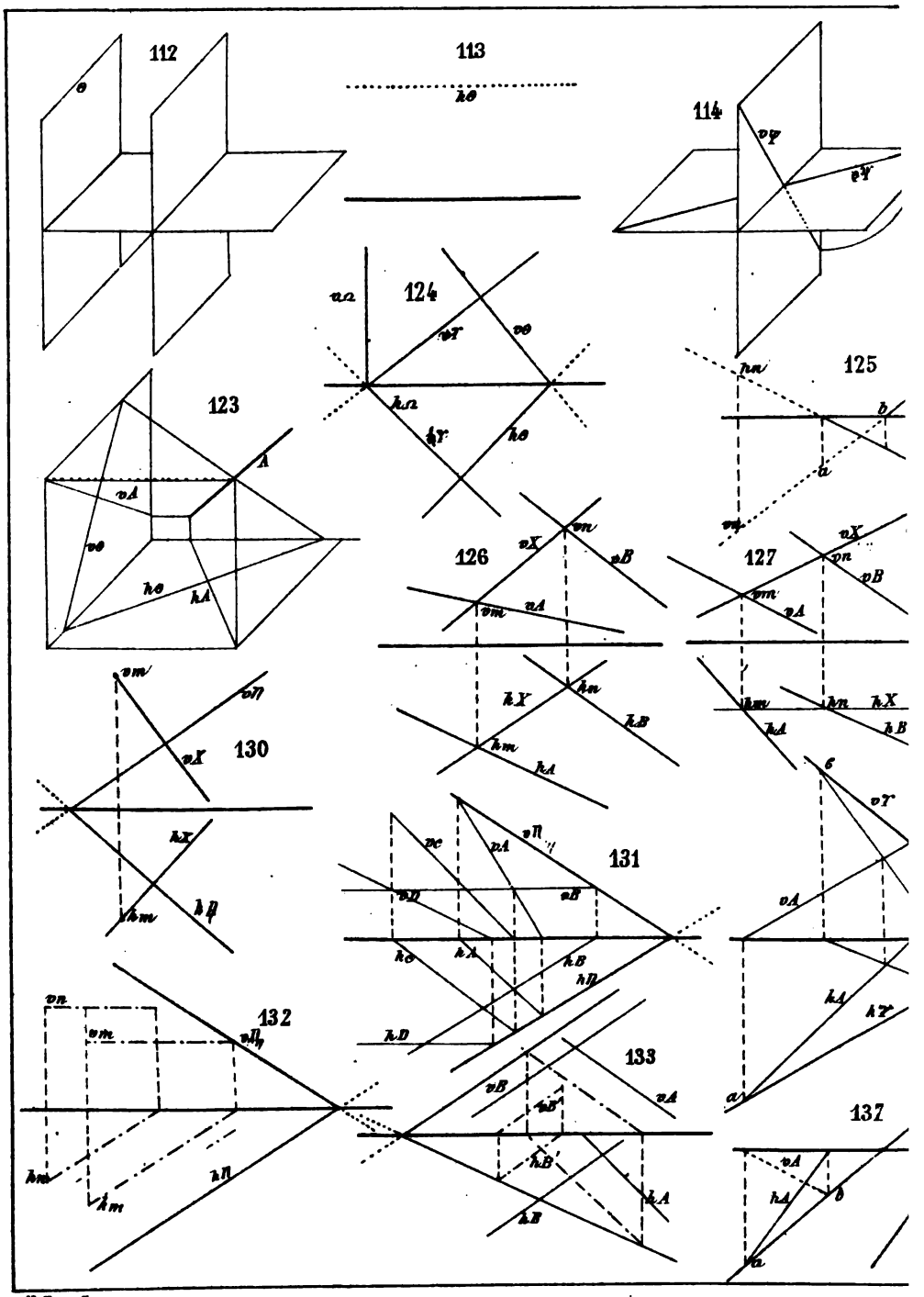

H.Bey, Grav

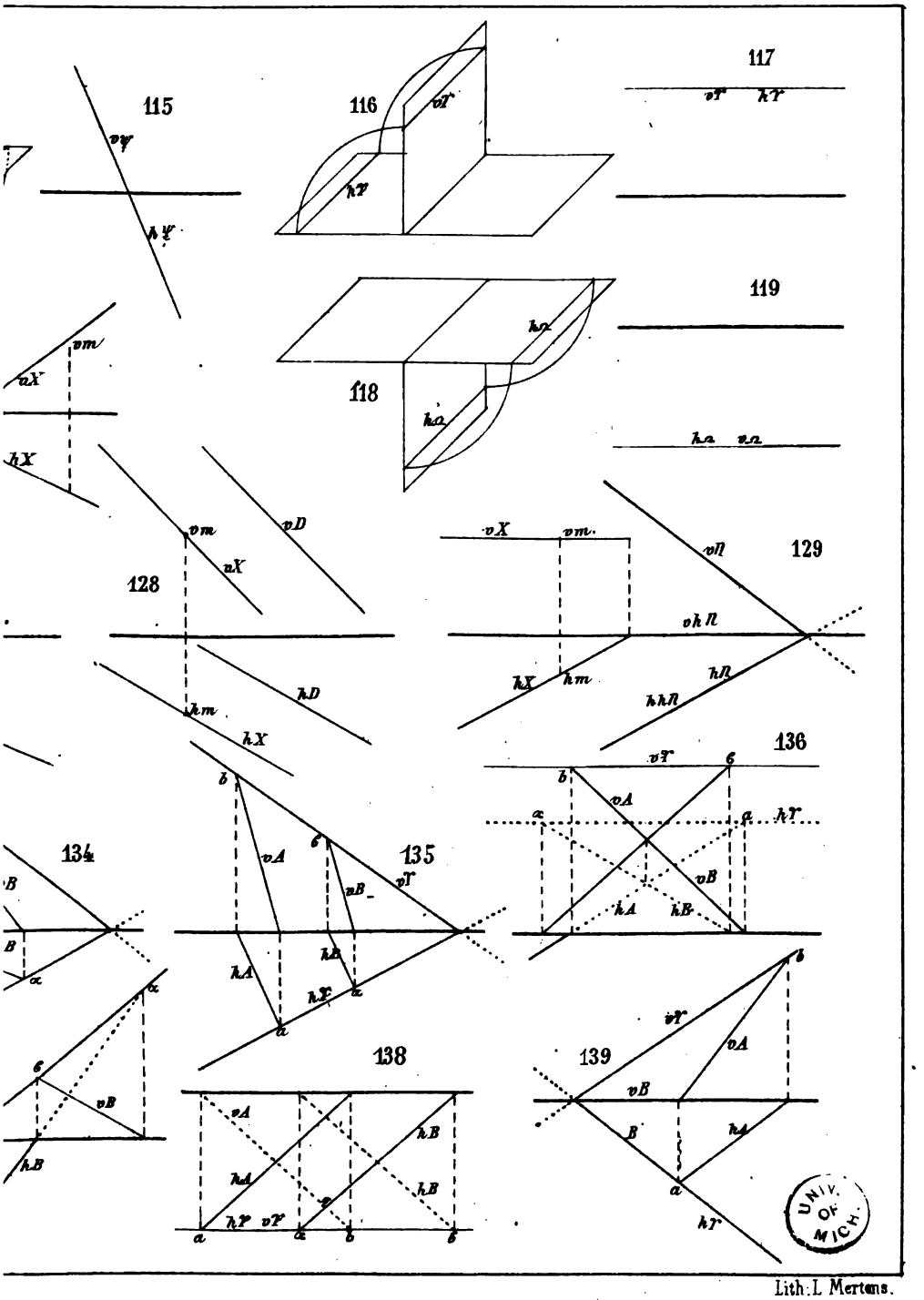
115
116
117
118
119
128
129
134
135
136
138
139
Lith. L Mertens.

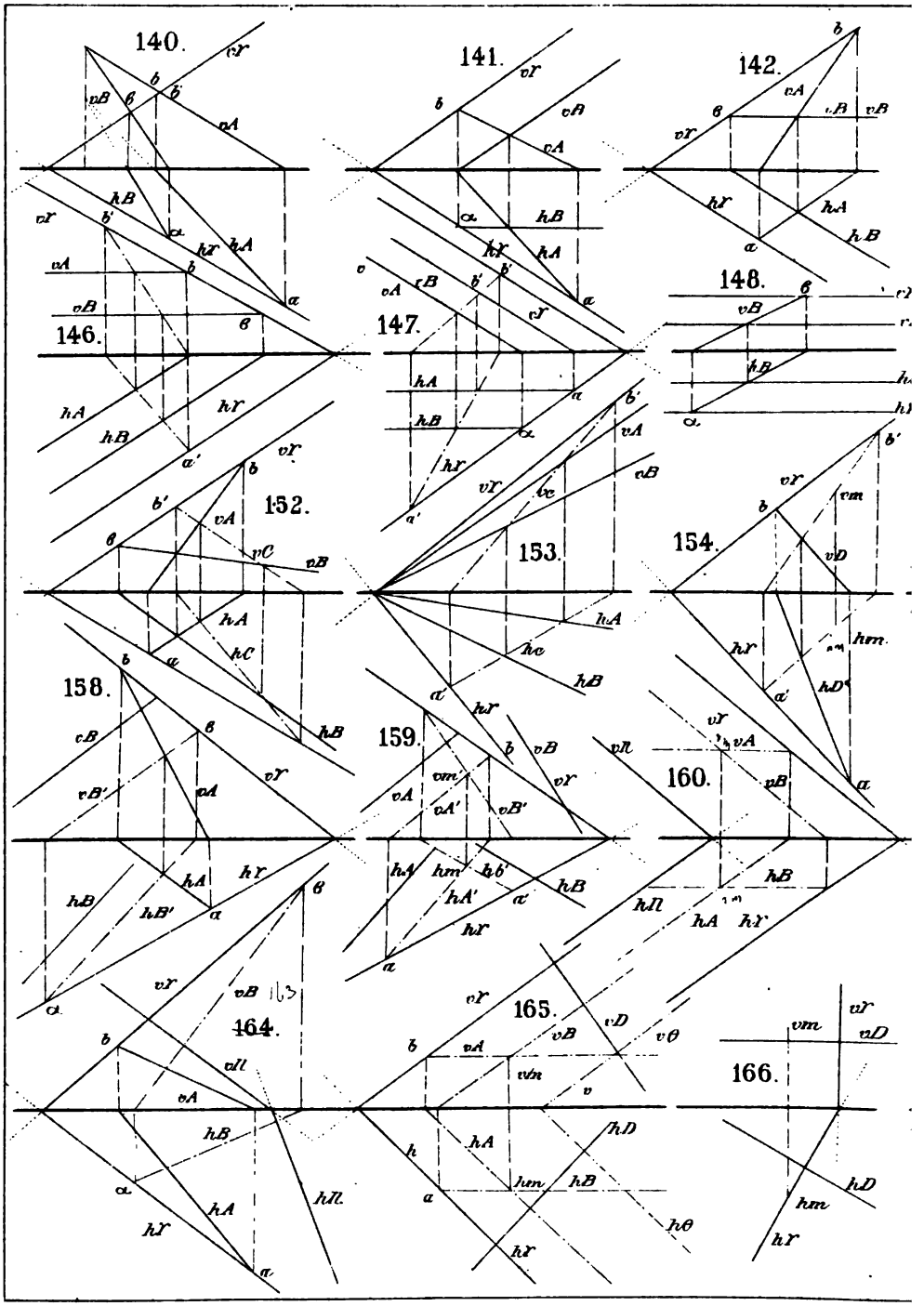

H.Bey, Grav

PLANCHE VI.

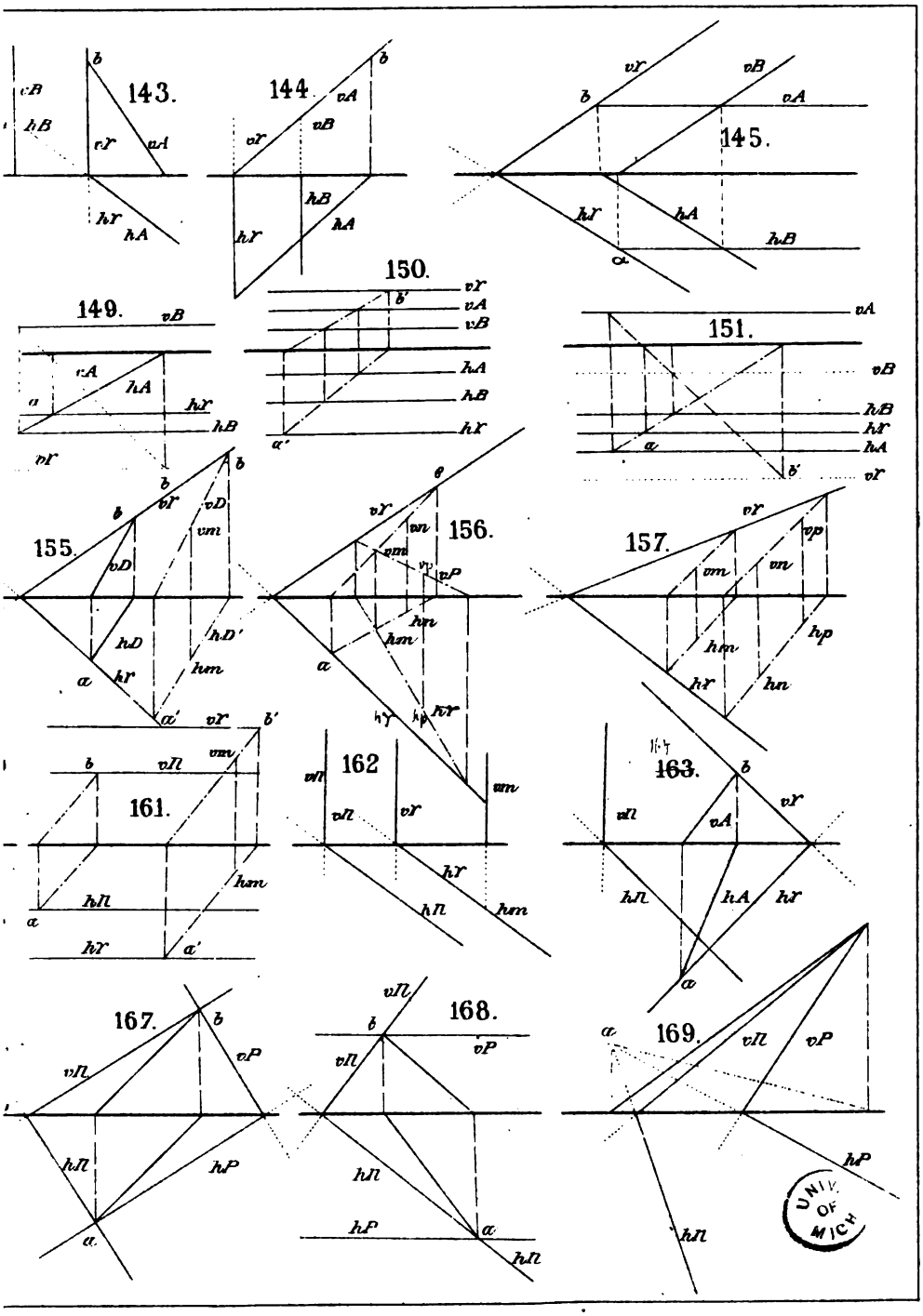

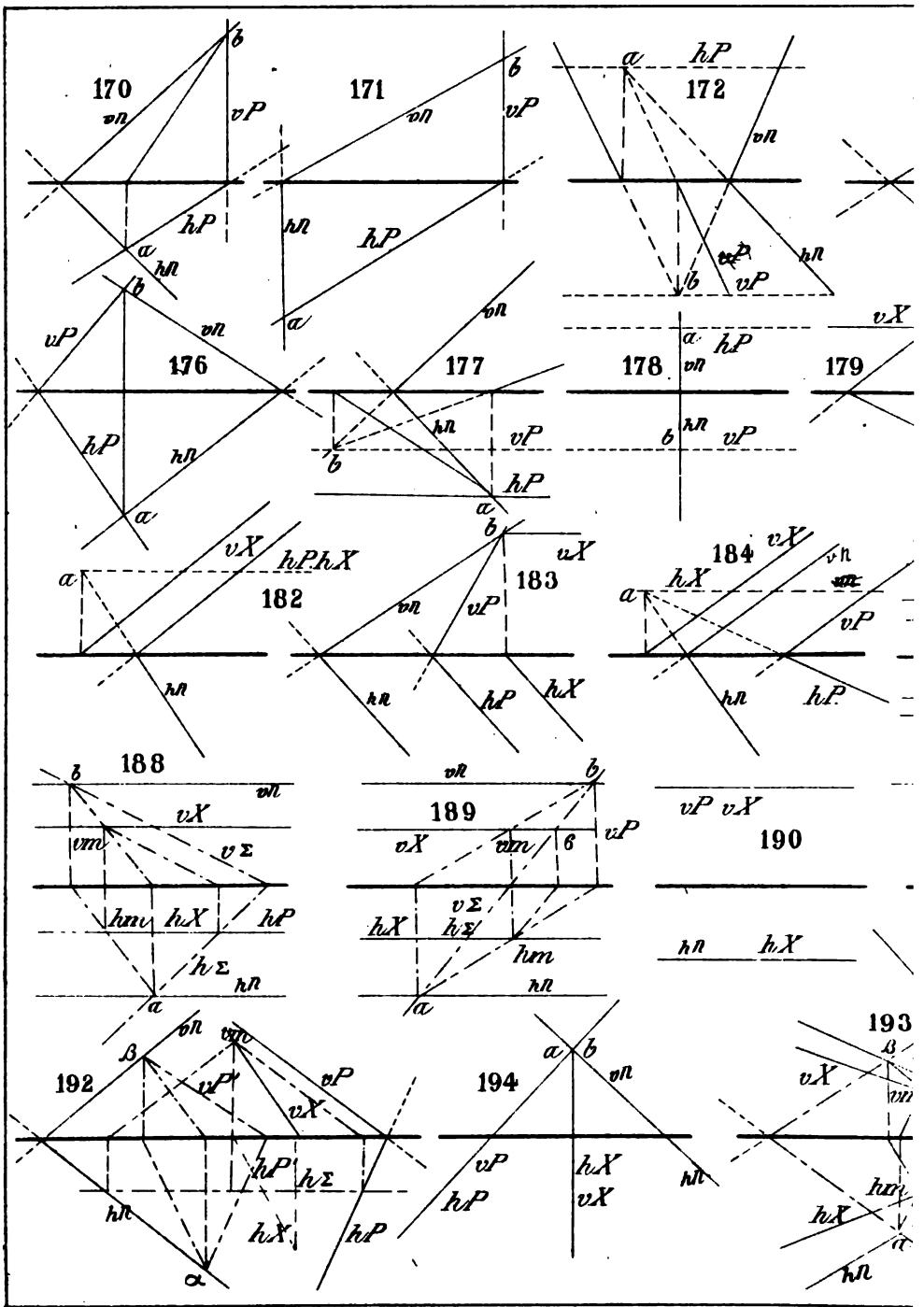

H.Bey, Grav.

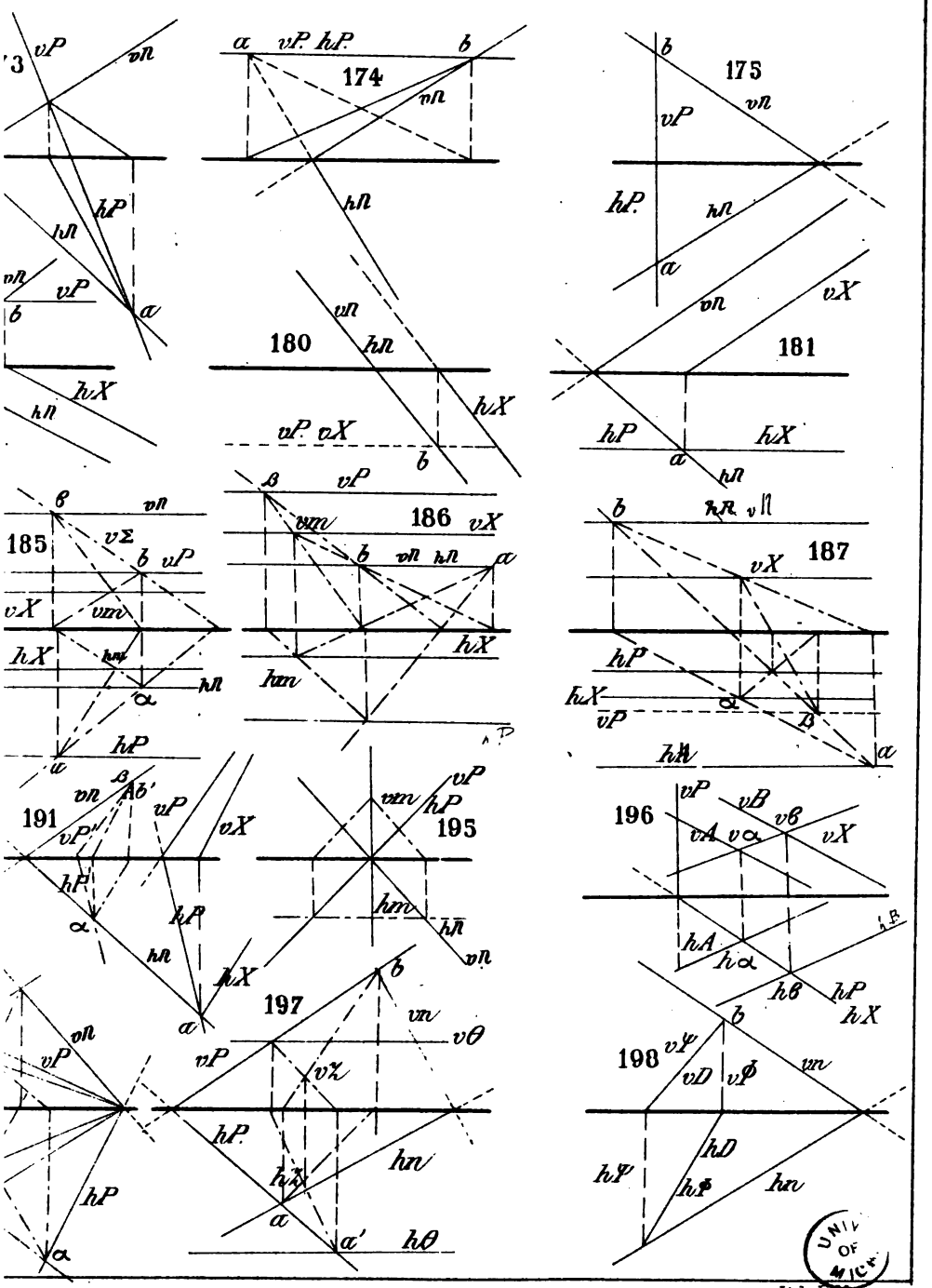

UNIV OF MICH

Lith. L. Mertens.

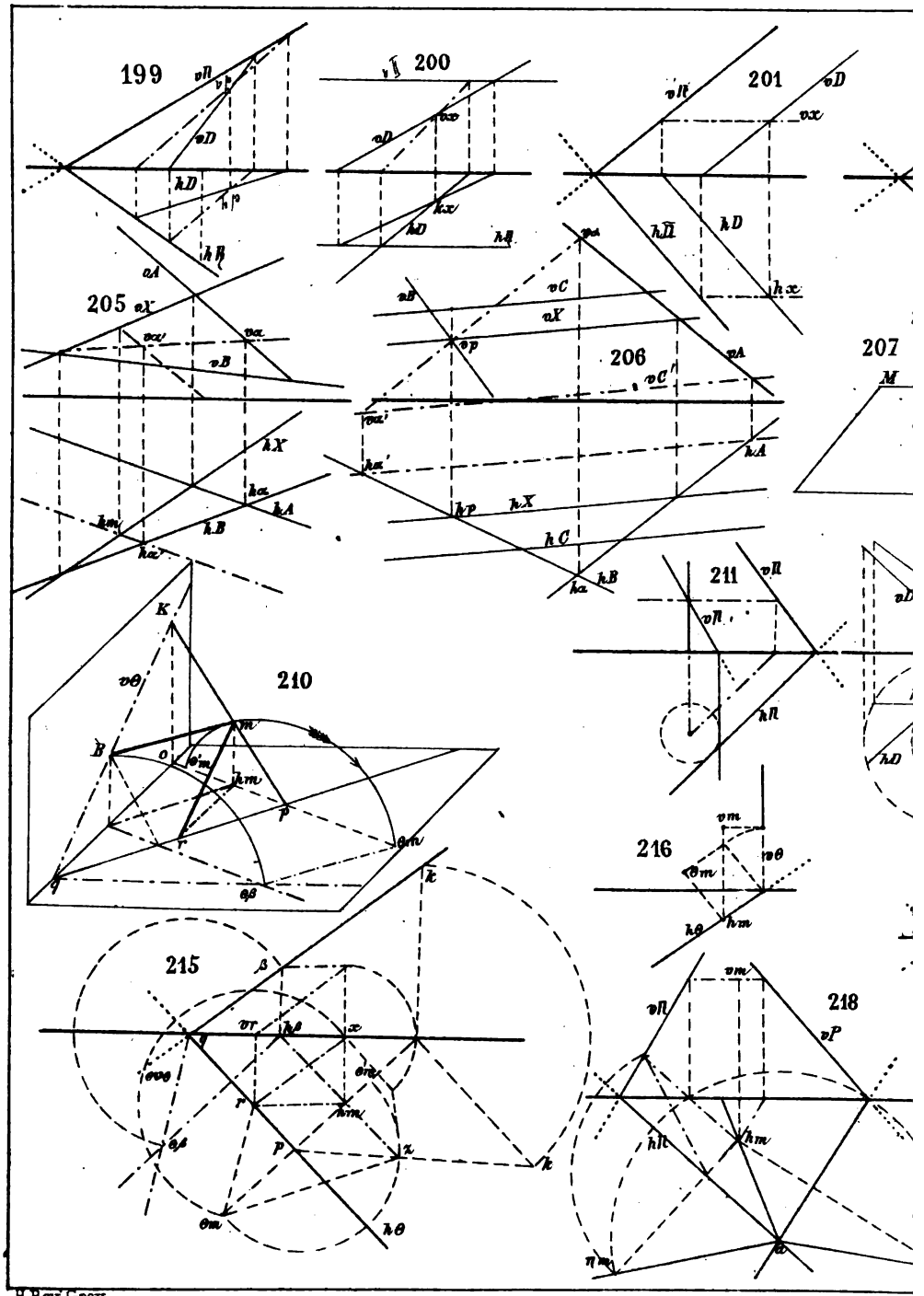

H.Bey.Grav.

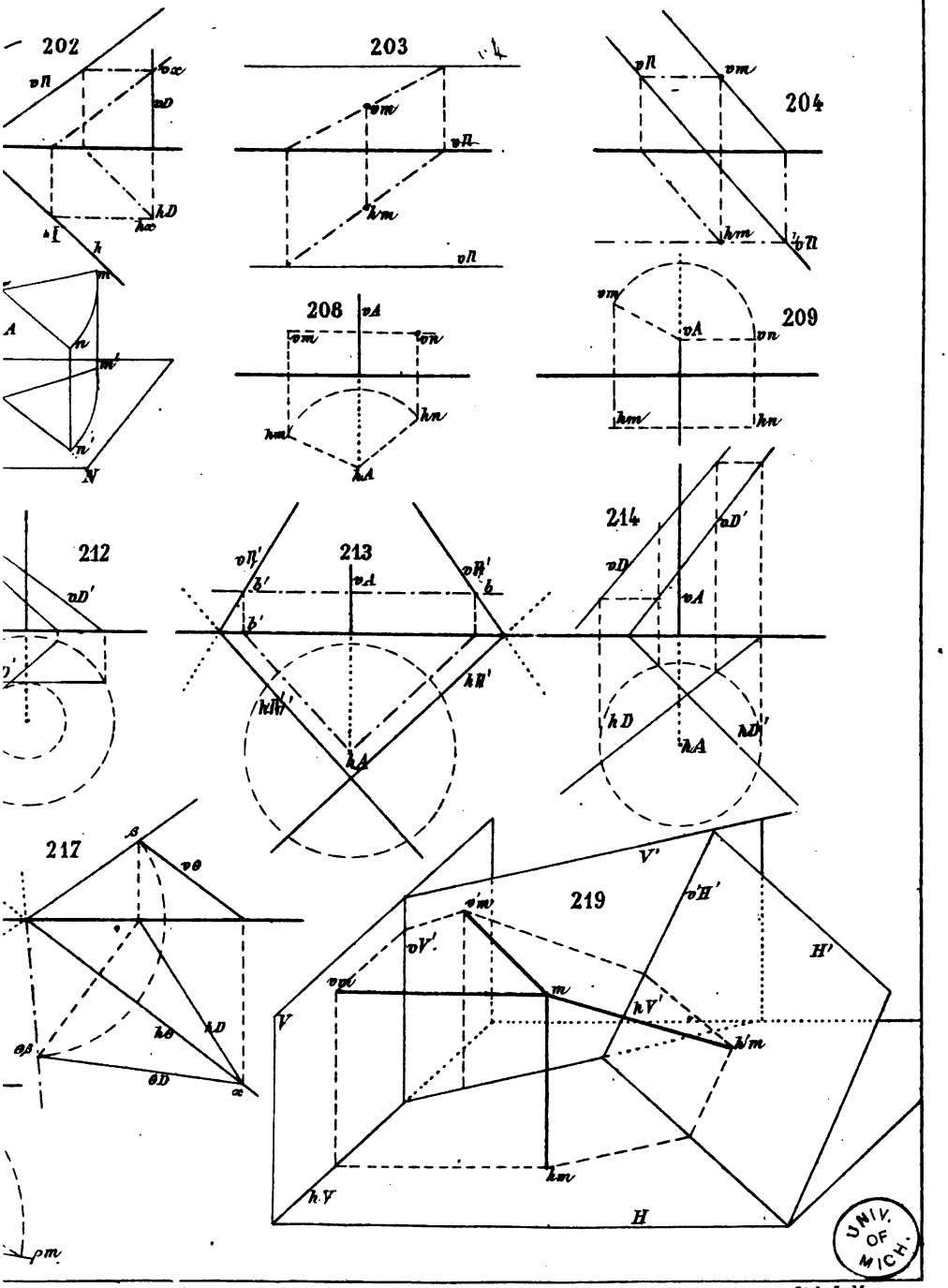

Lith: L. Mertens.

UNIV. OF MICH.

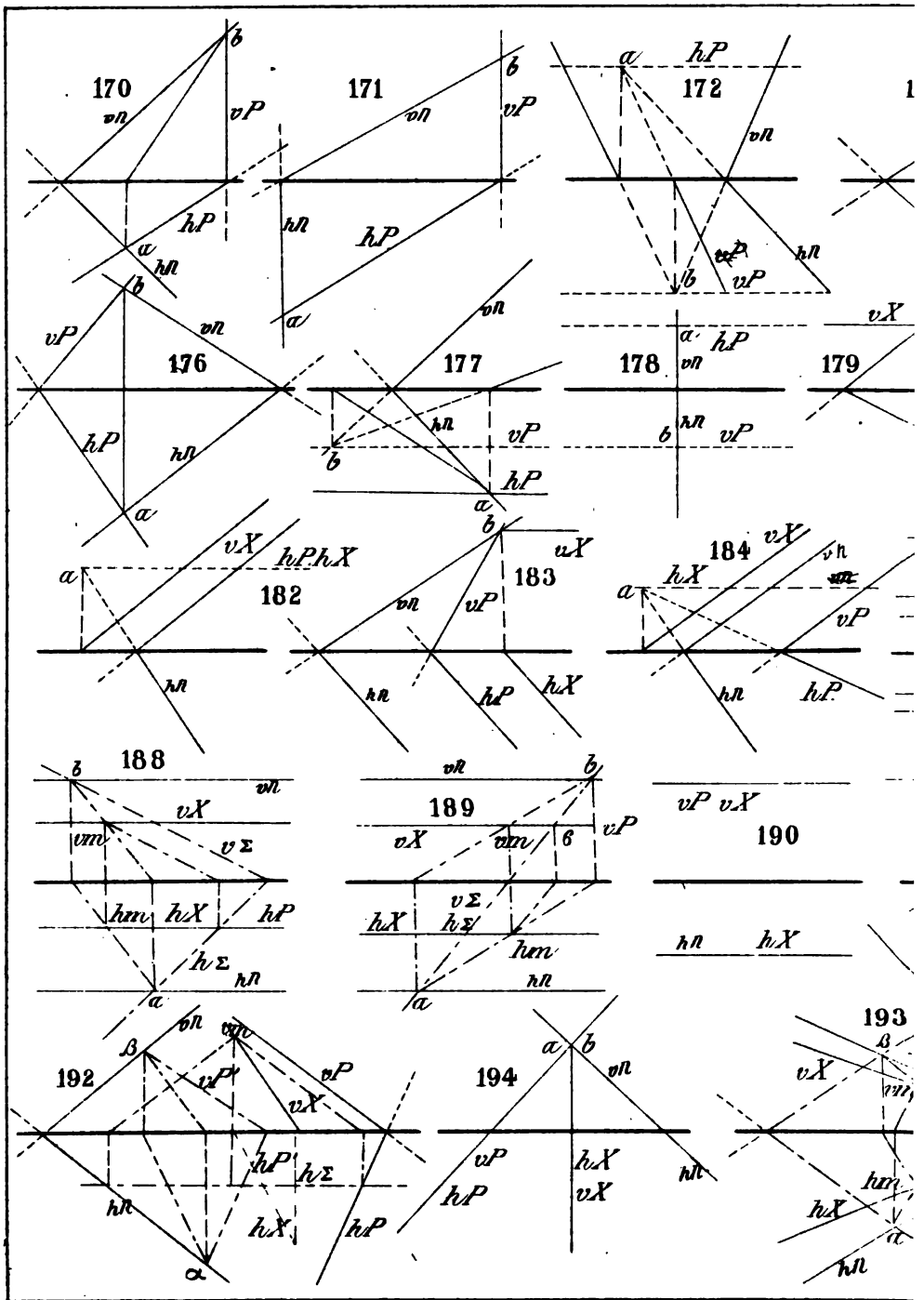

H. Bey, Grav.

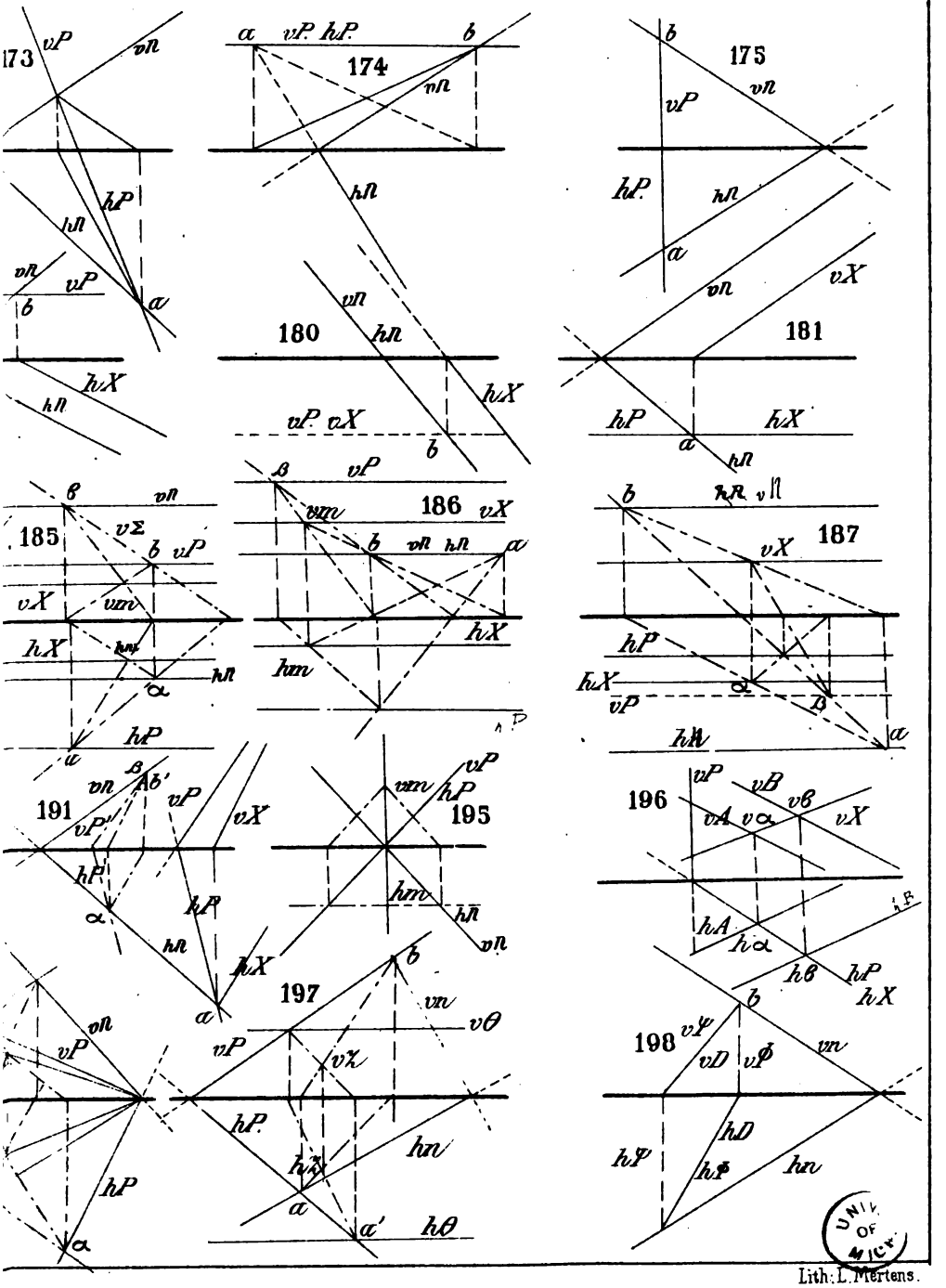

UNIV OF MICH

Lith. L. Mertens.

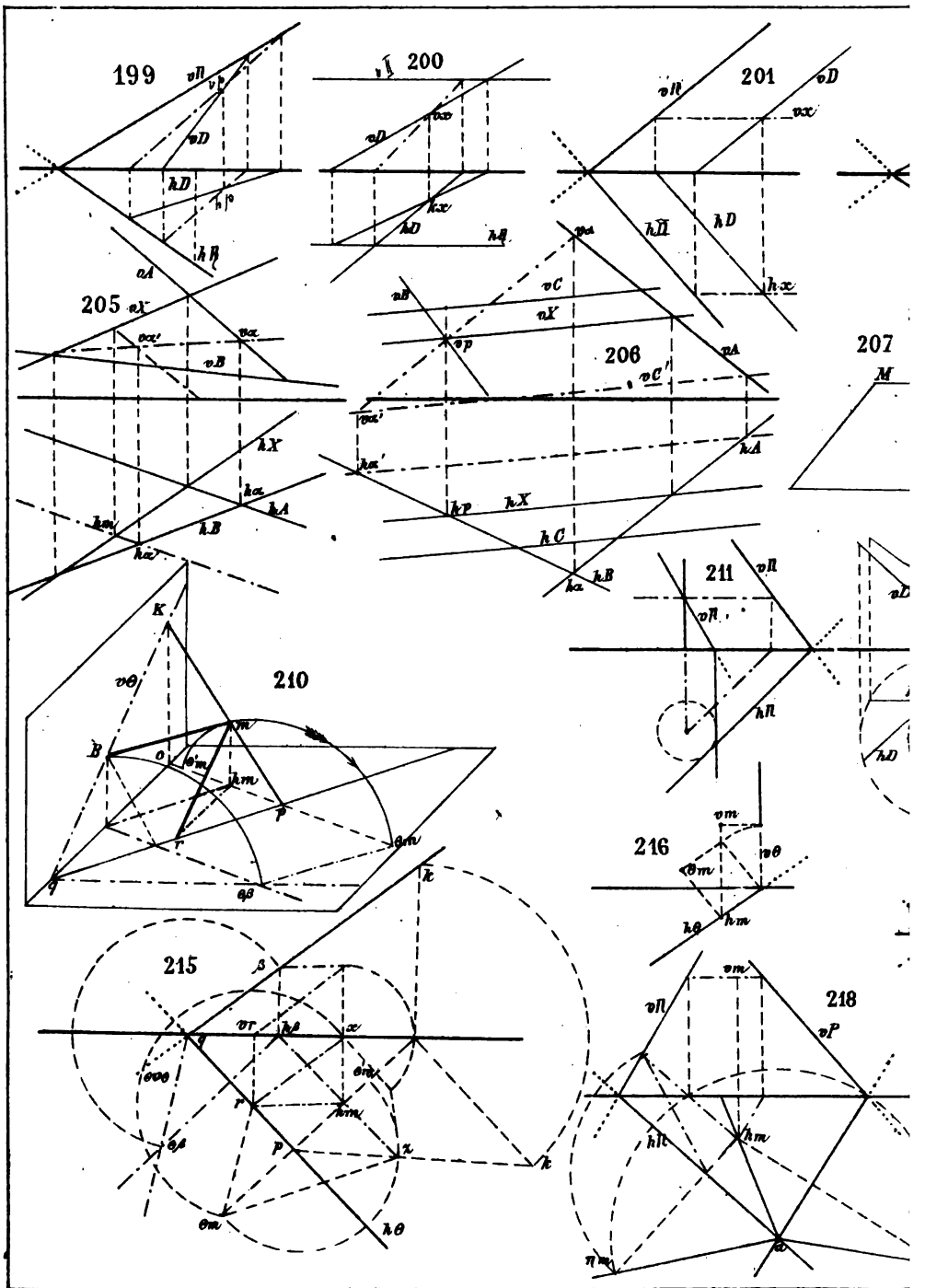
199
200
201
205
206
207
210
211
215
216
218

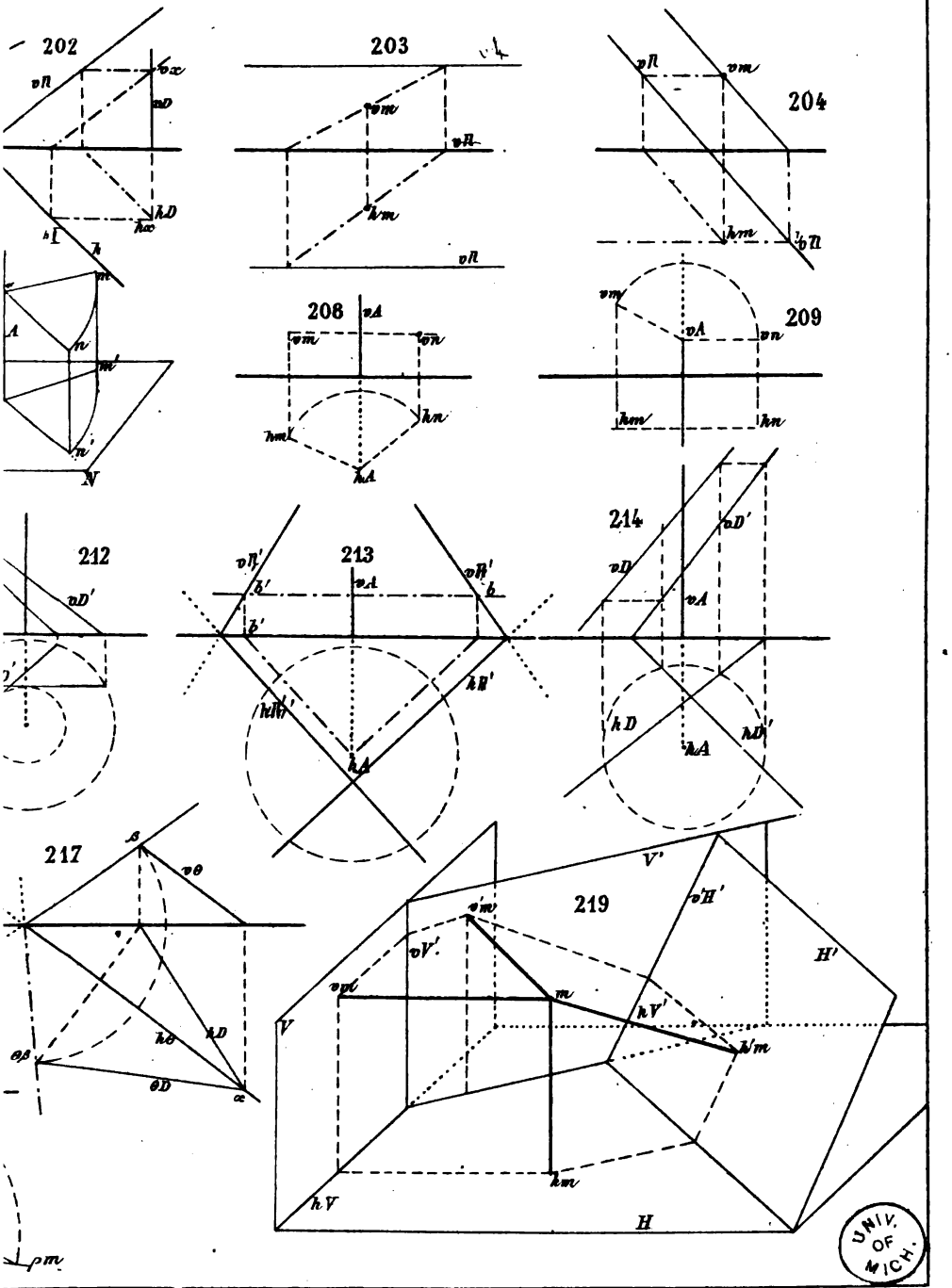

Lith: L. Mertens.

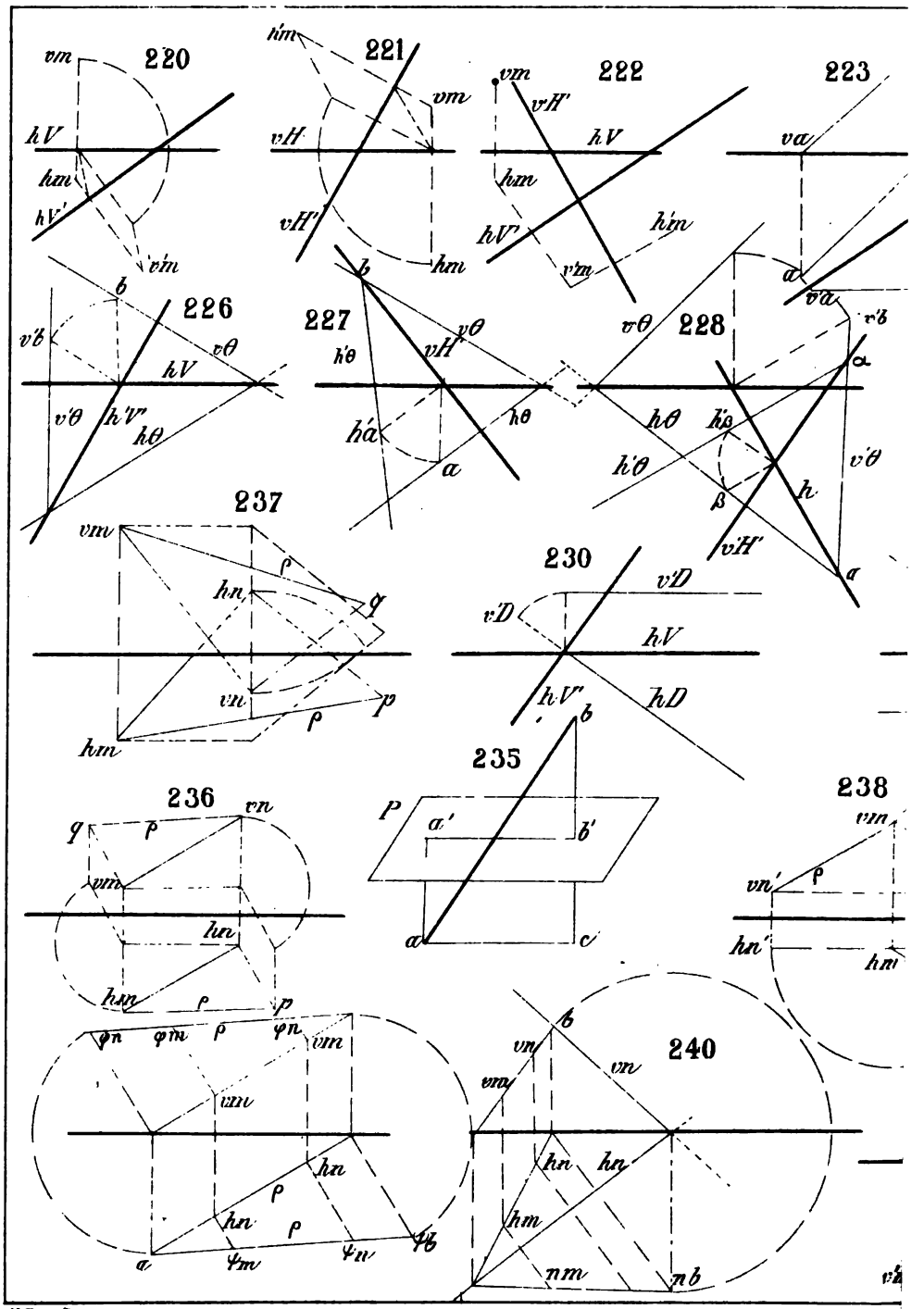
220
221
222
223
226
227
228
230
235
236
237
238
240

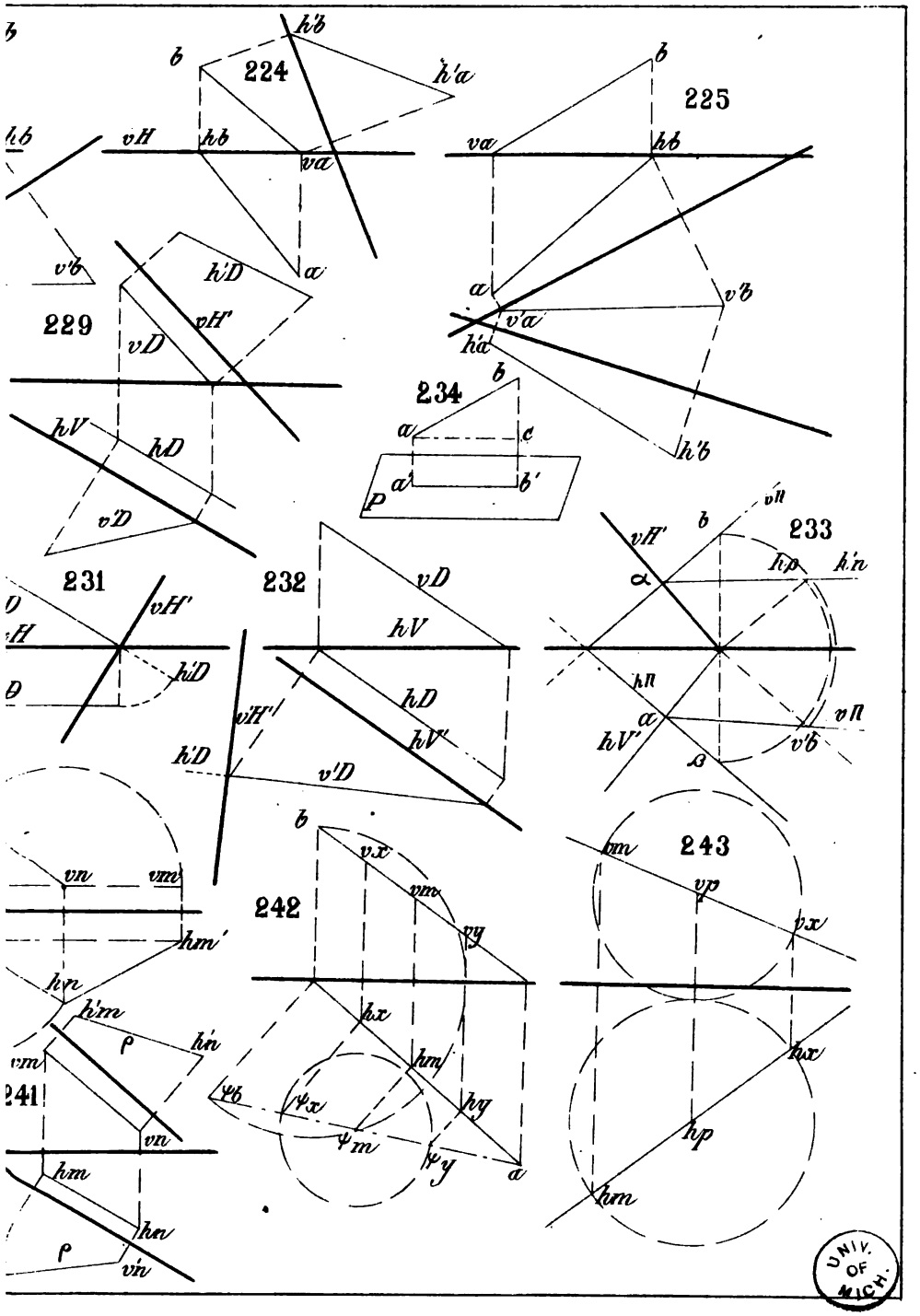

UNIV. OF MICH.

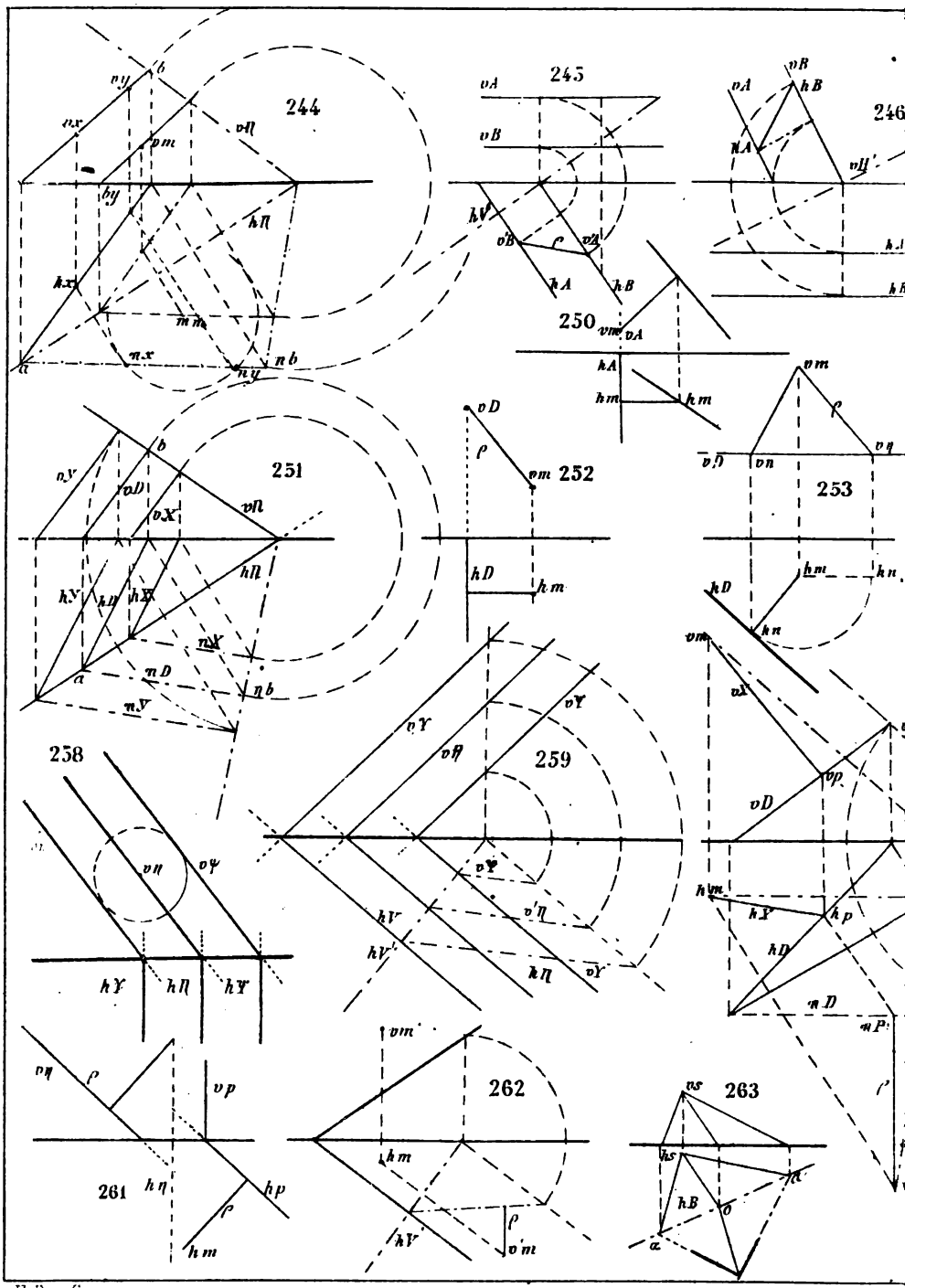
244
245
246
250
251
252
253
258
259
261
262
263

PLANCHE X.

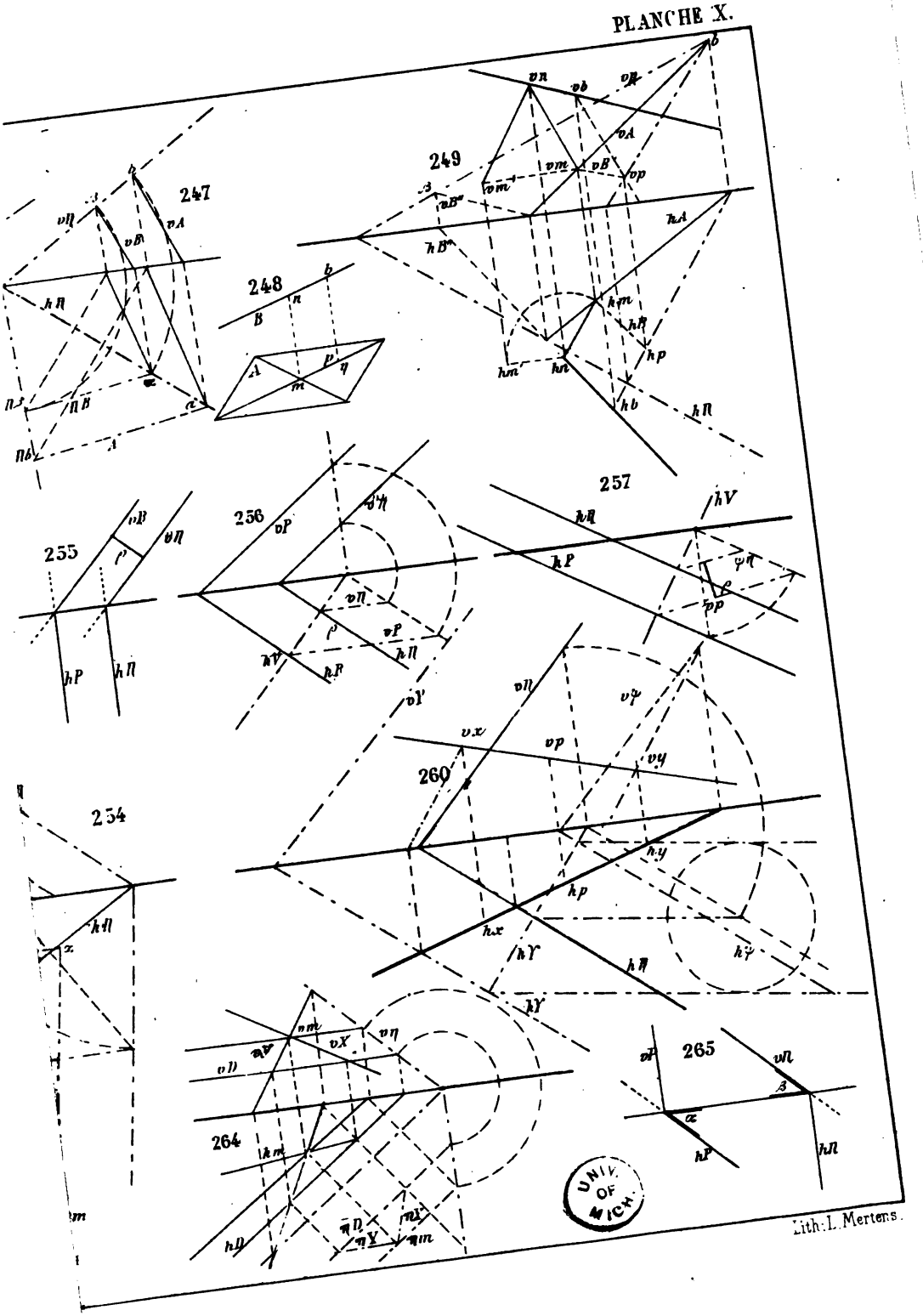

Lith: L. Mertens.

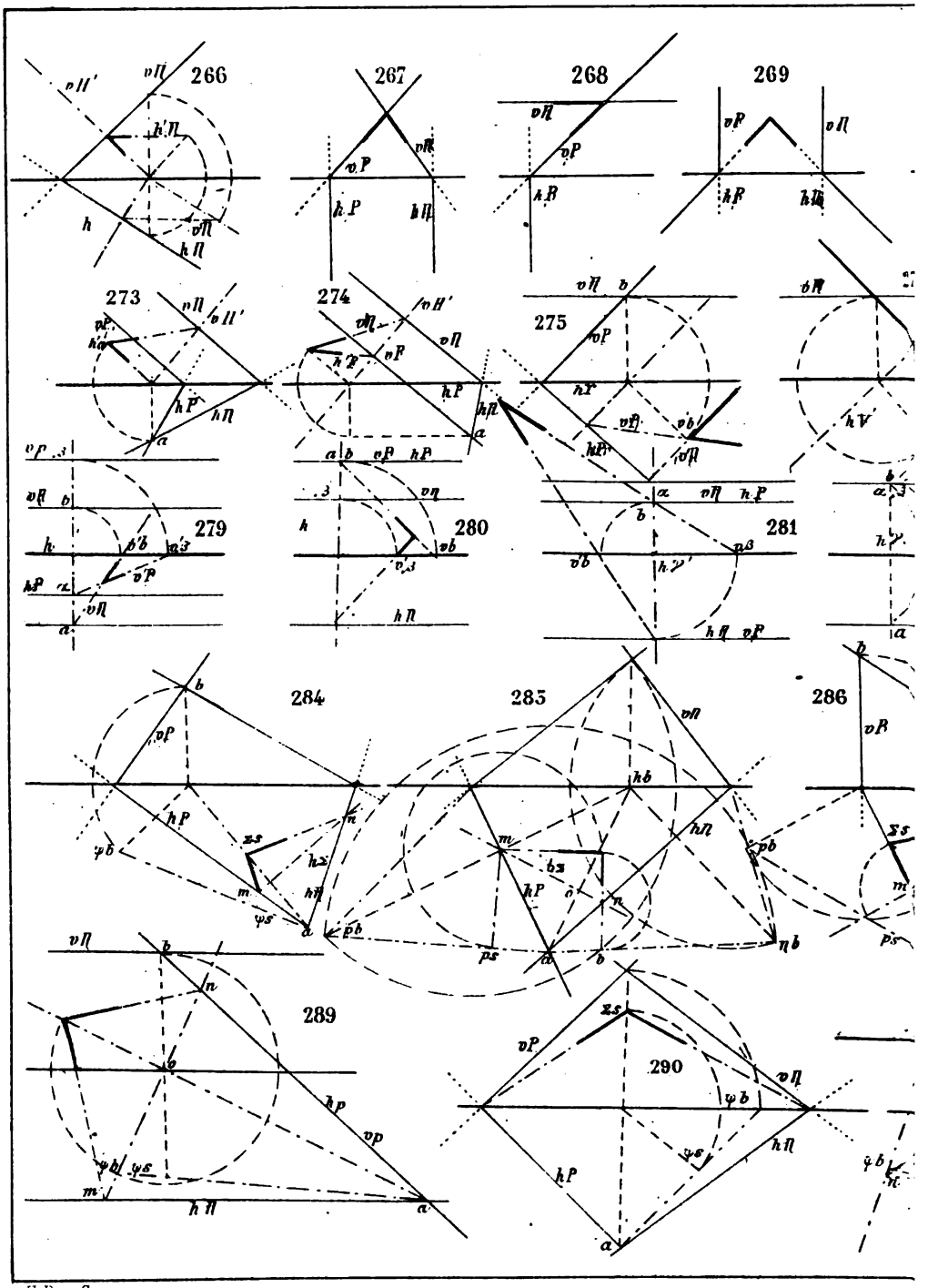

H. Bey, Grav.

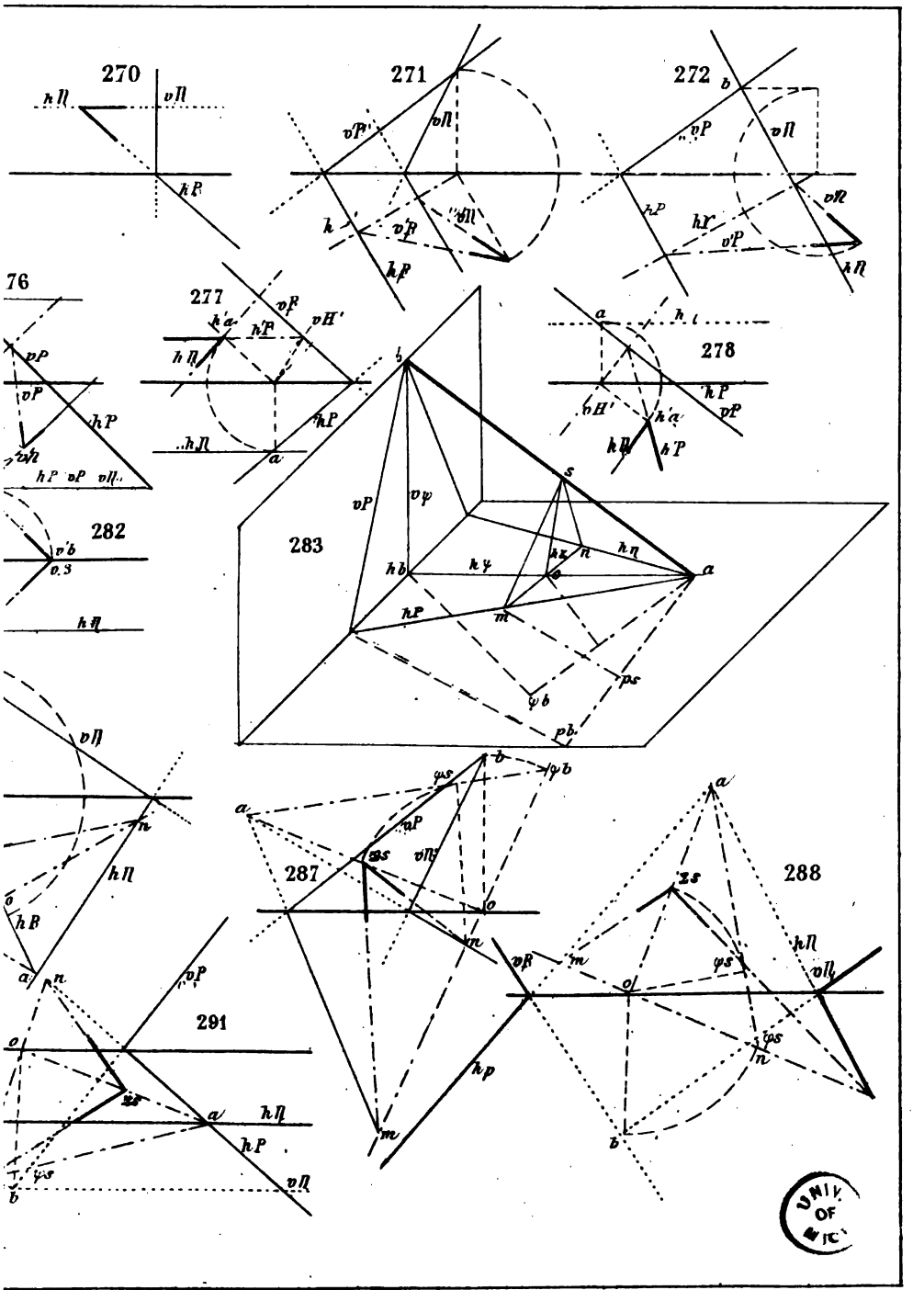

UNIV. OF MIC

Lith: L. Mertens.

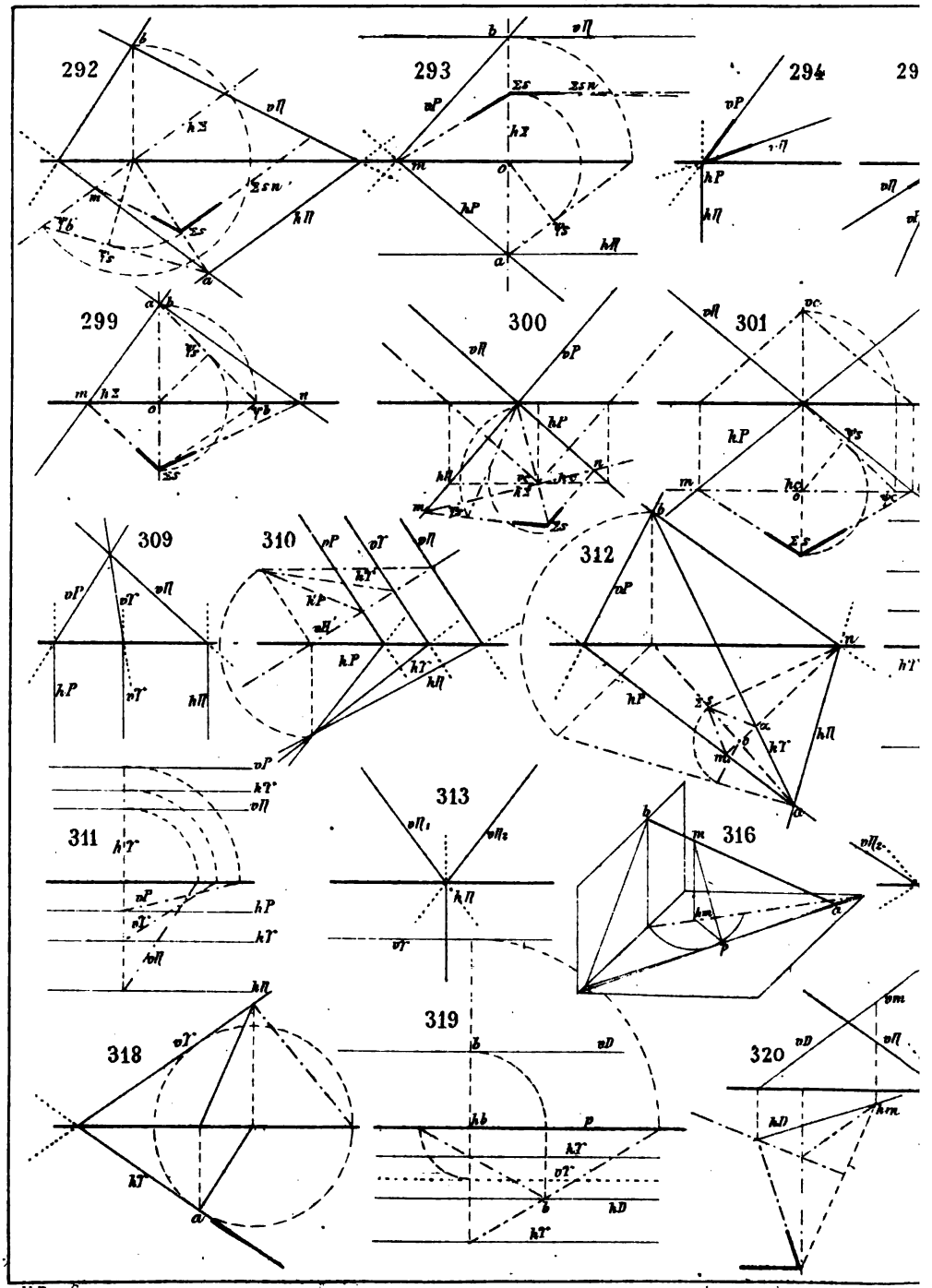
292
293
294
299
300
301
309
310
311
312
313
316
318
319
320

PLANCHE XII.

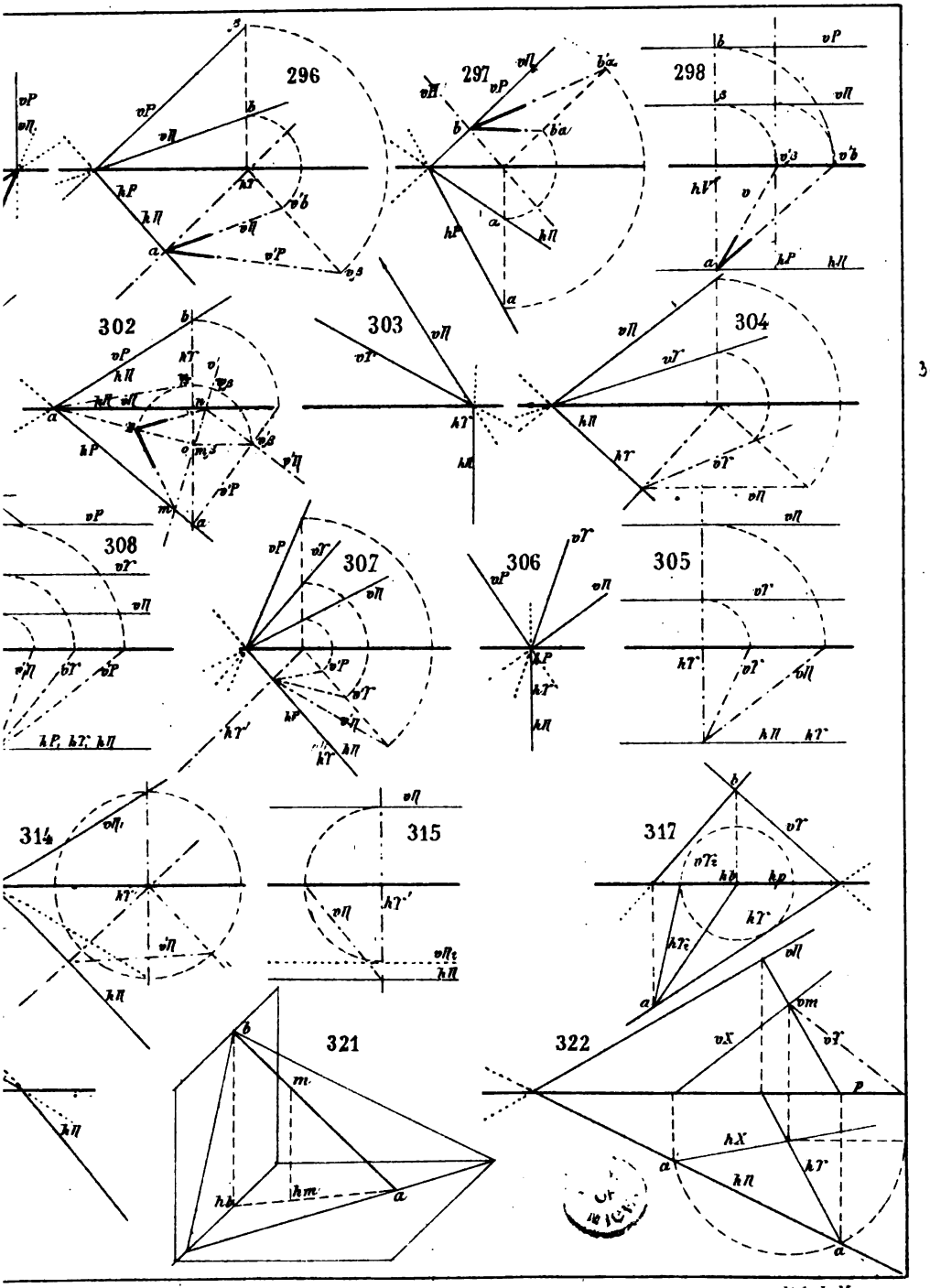

302

Lith: L. Mertens.

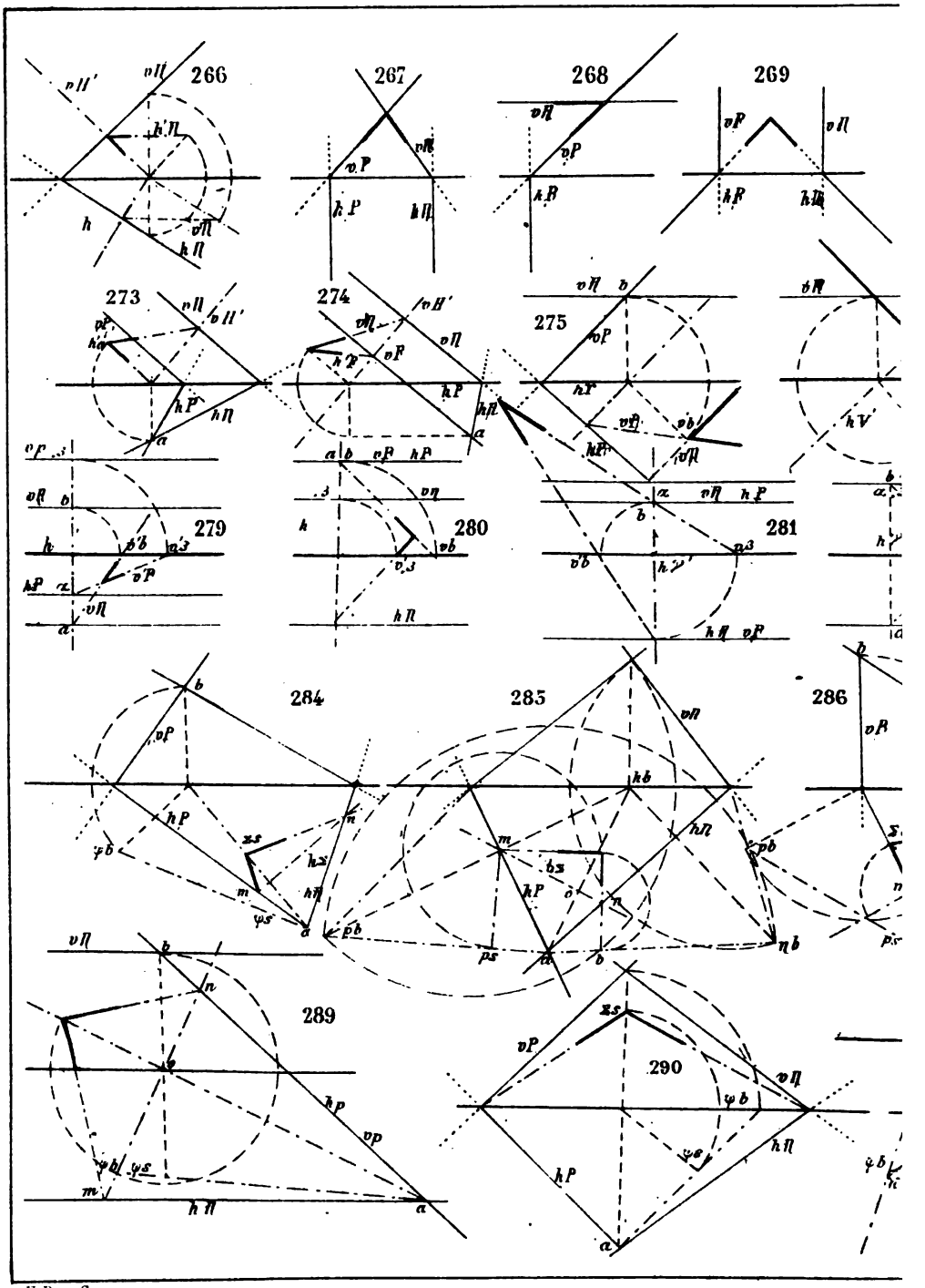
266
267
268
269
273
274
275
279
280
281
284
285
286
289
290

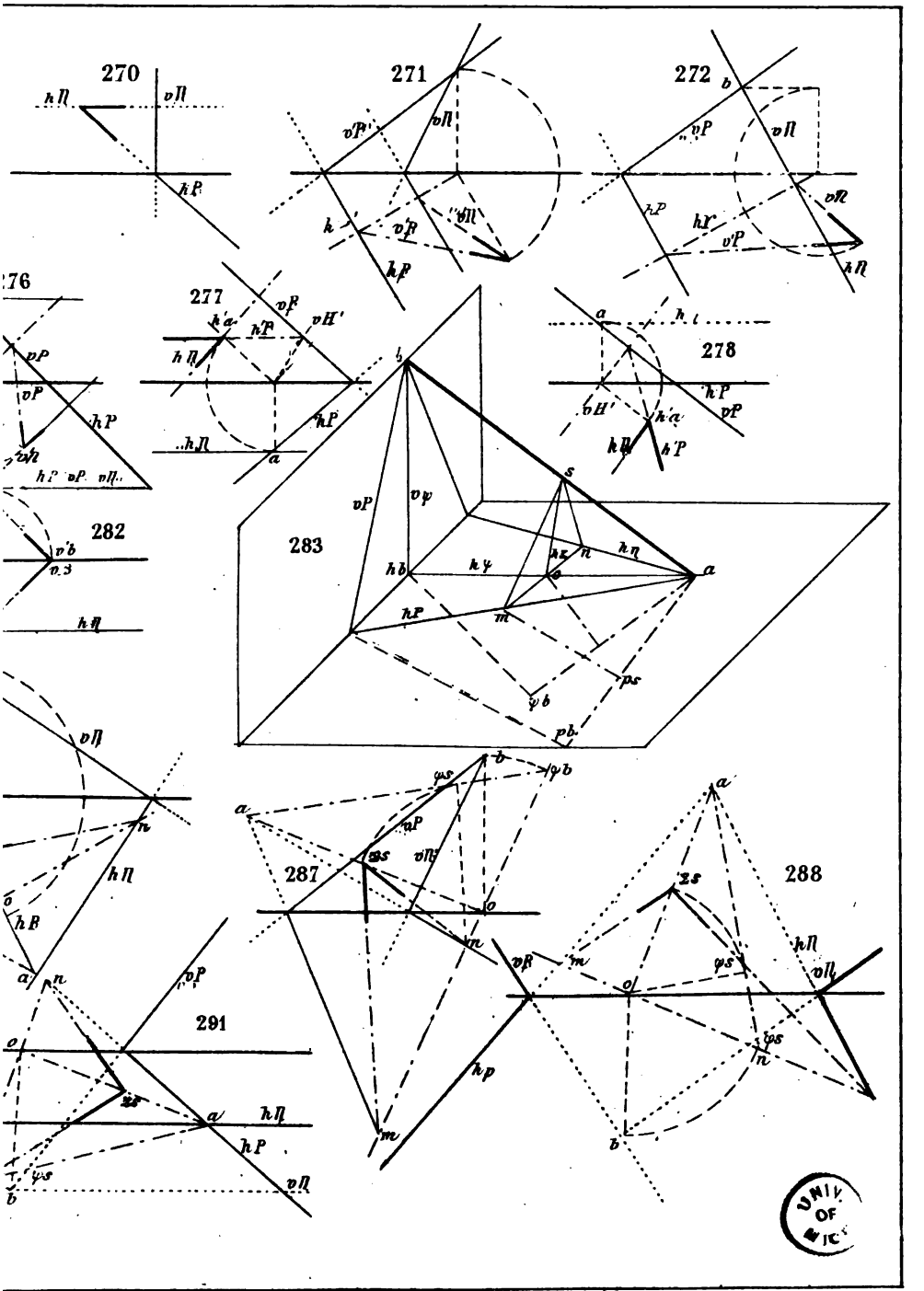

Lith. L Mertens.

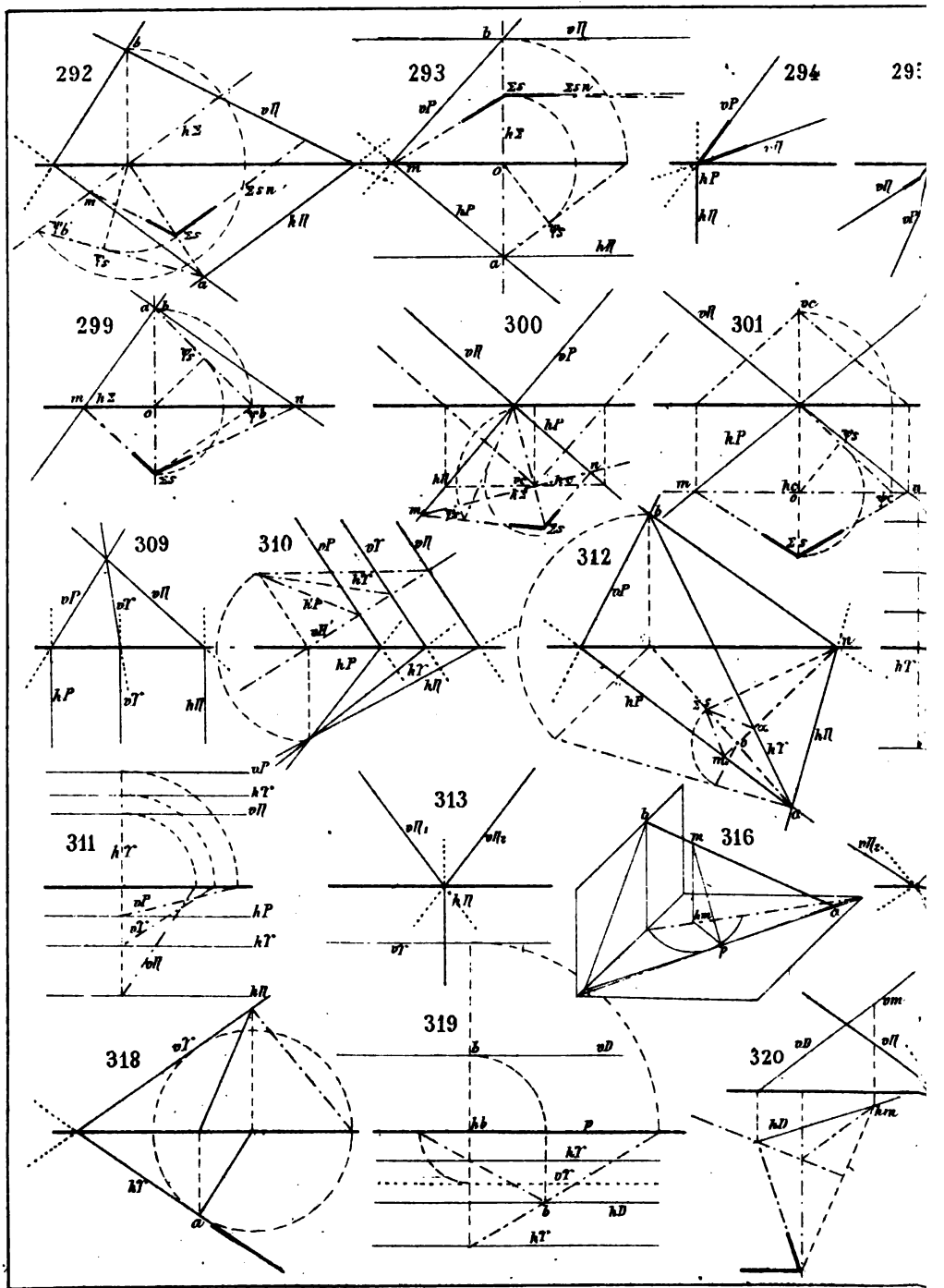
292
293
294
299
300
301
309
310
311
312
313
316
318
319
320

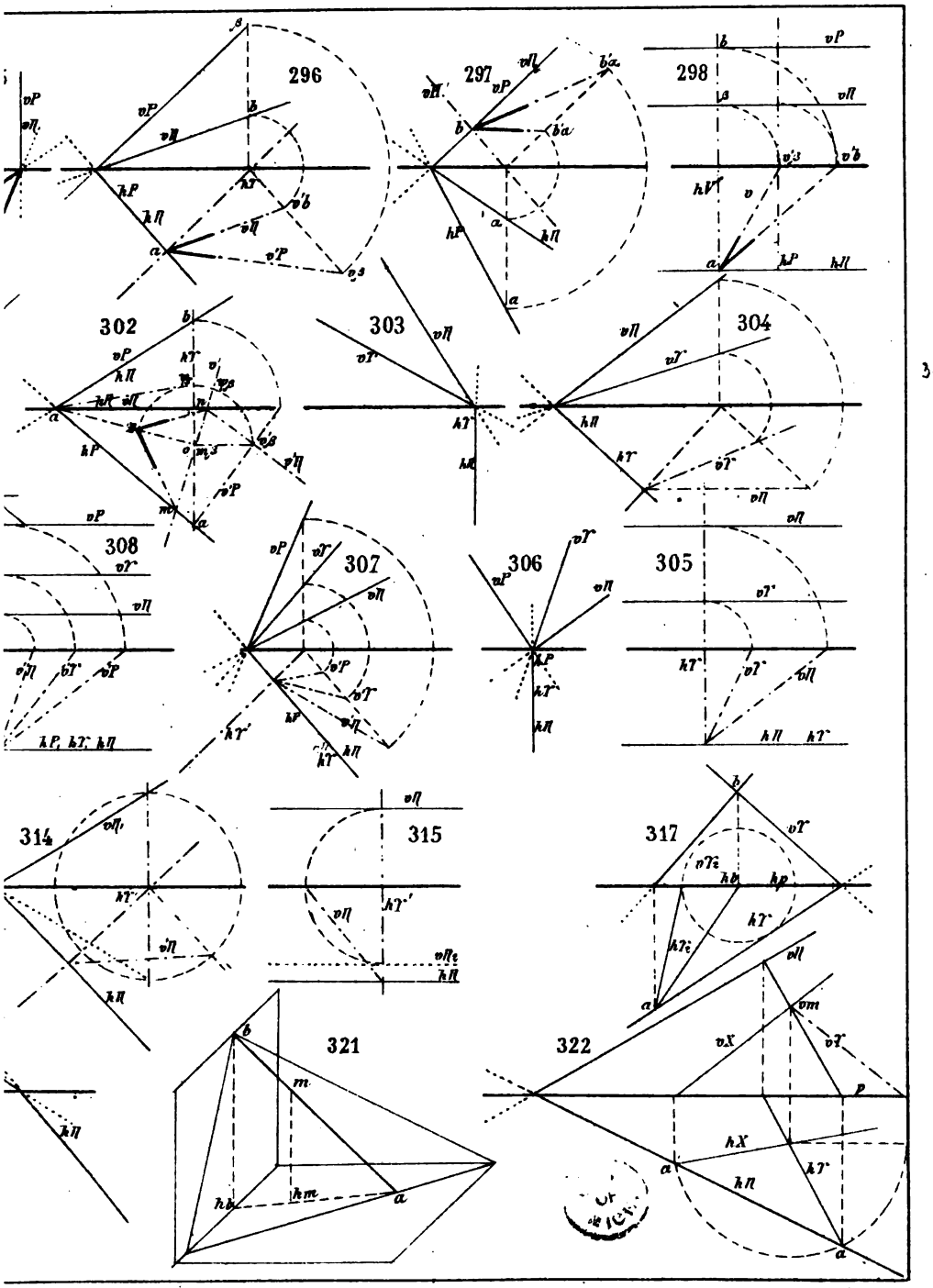

302

Lith. L. Mertens.

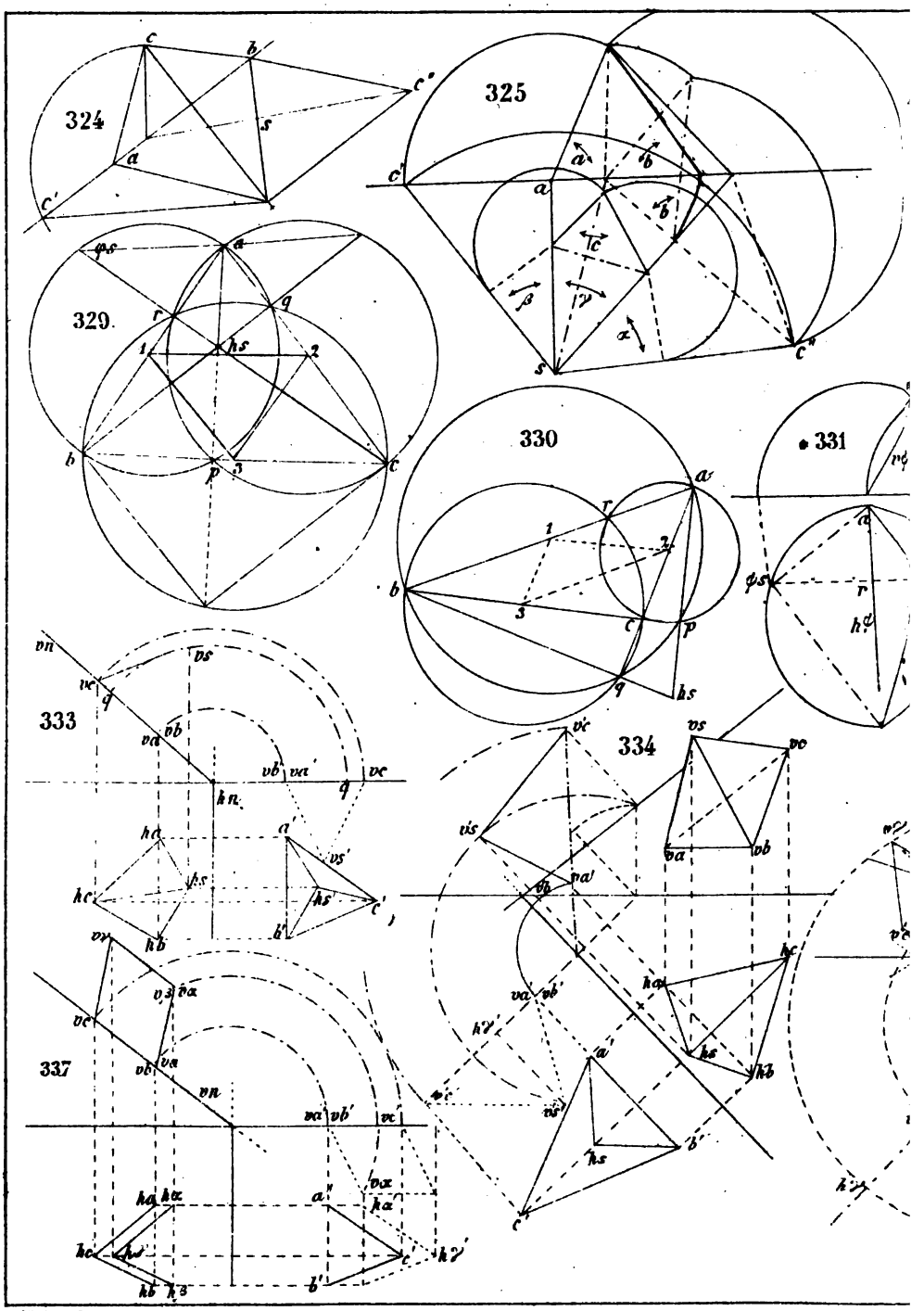
324
325
329.
330
331
333
334
337

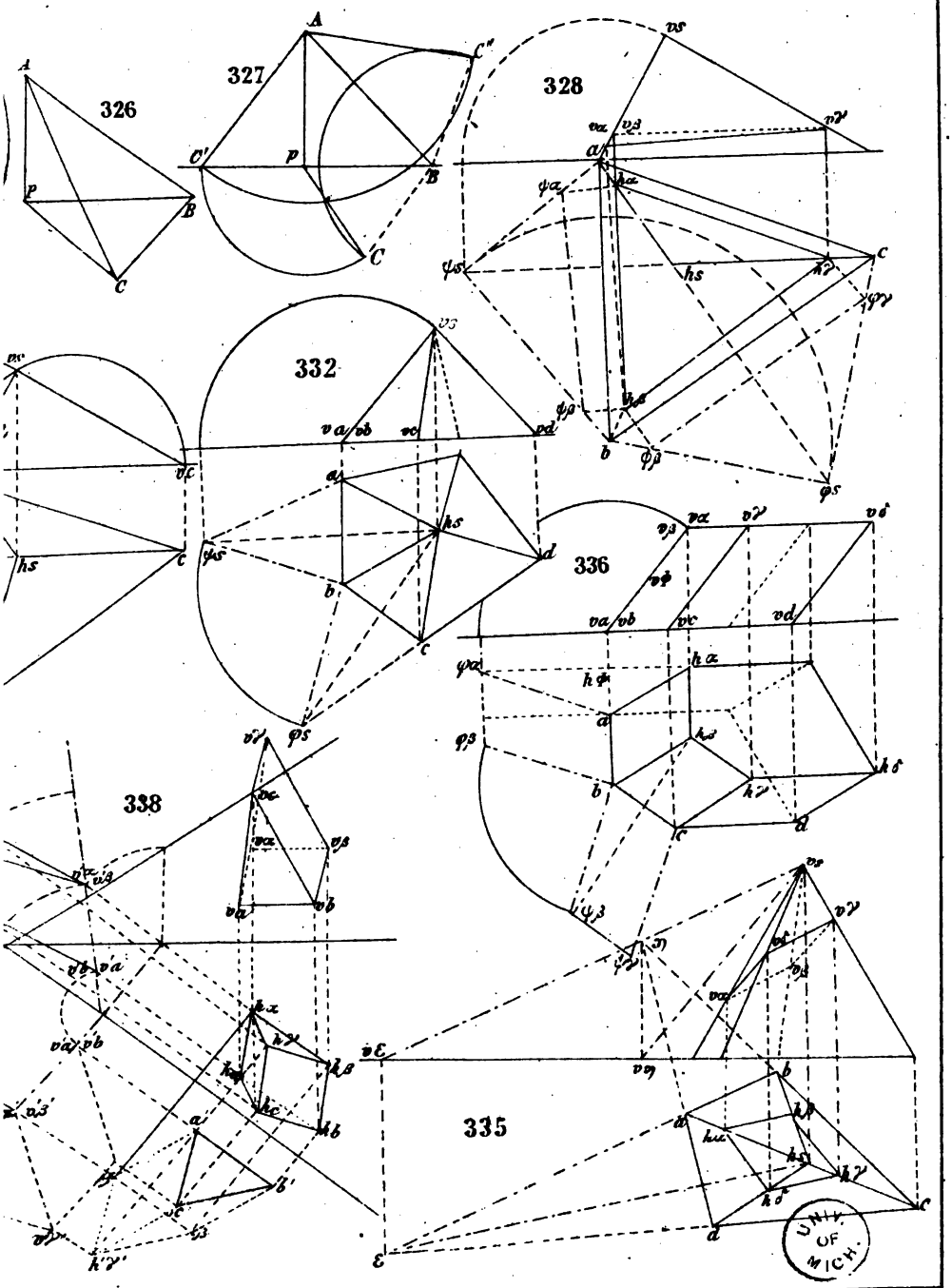

Lith. I. Mertens.

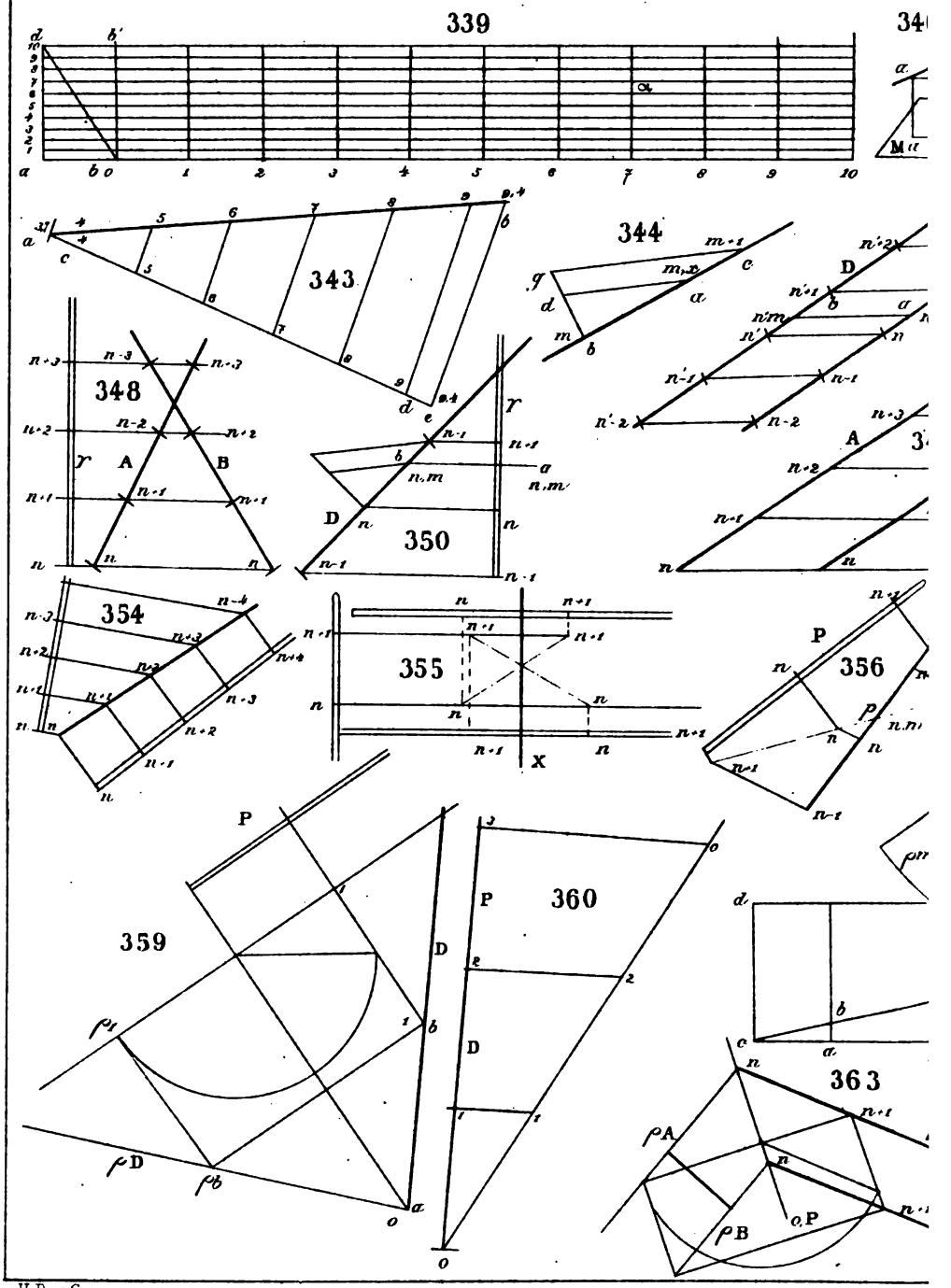

H.Bey Grav.

PLANCHE XIV

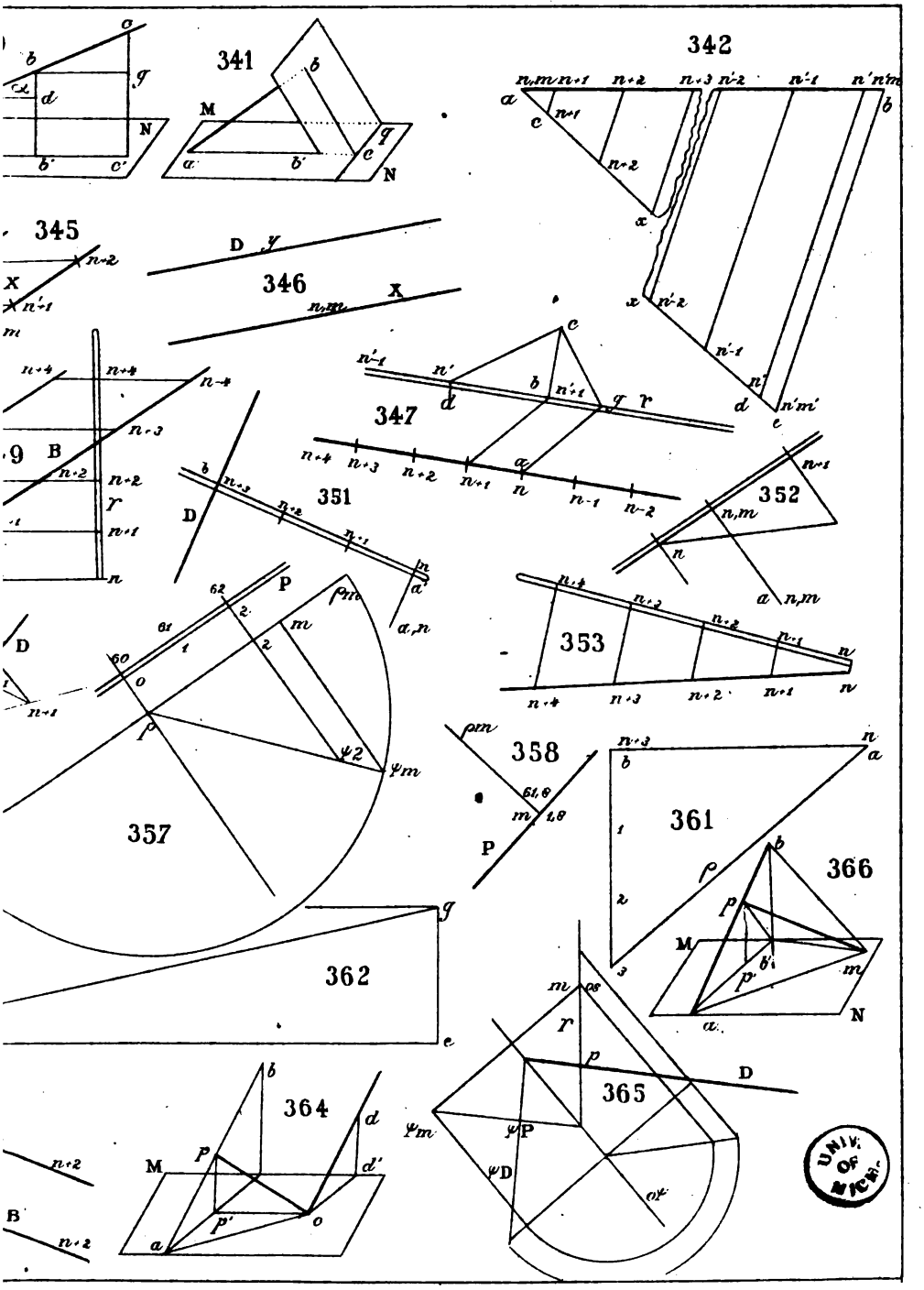

UNIV. OF MICH.

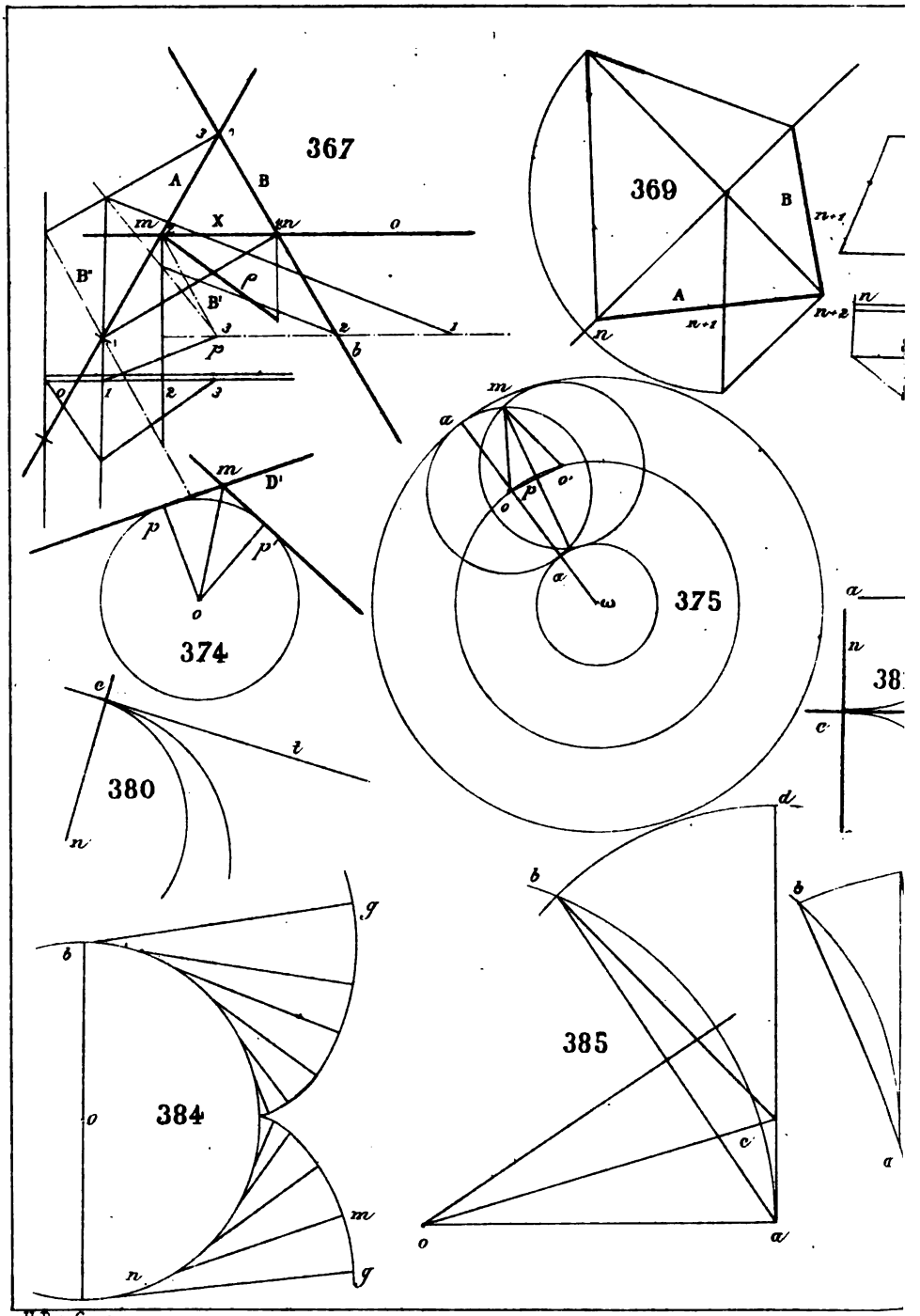

H. Bey, Grav.

PLANCHE XV

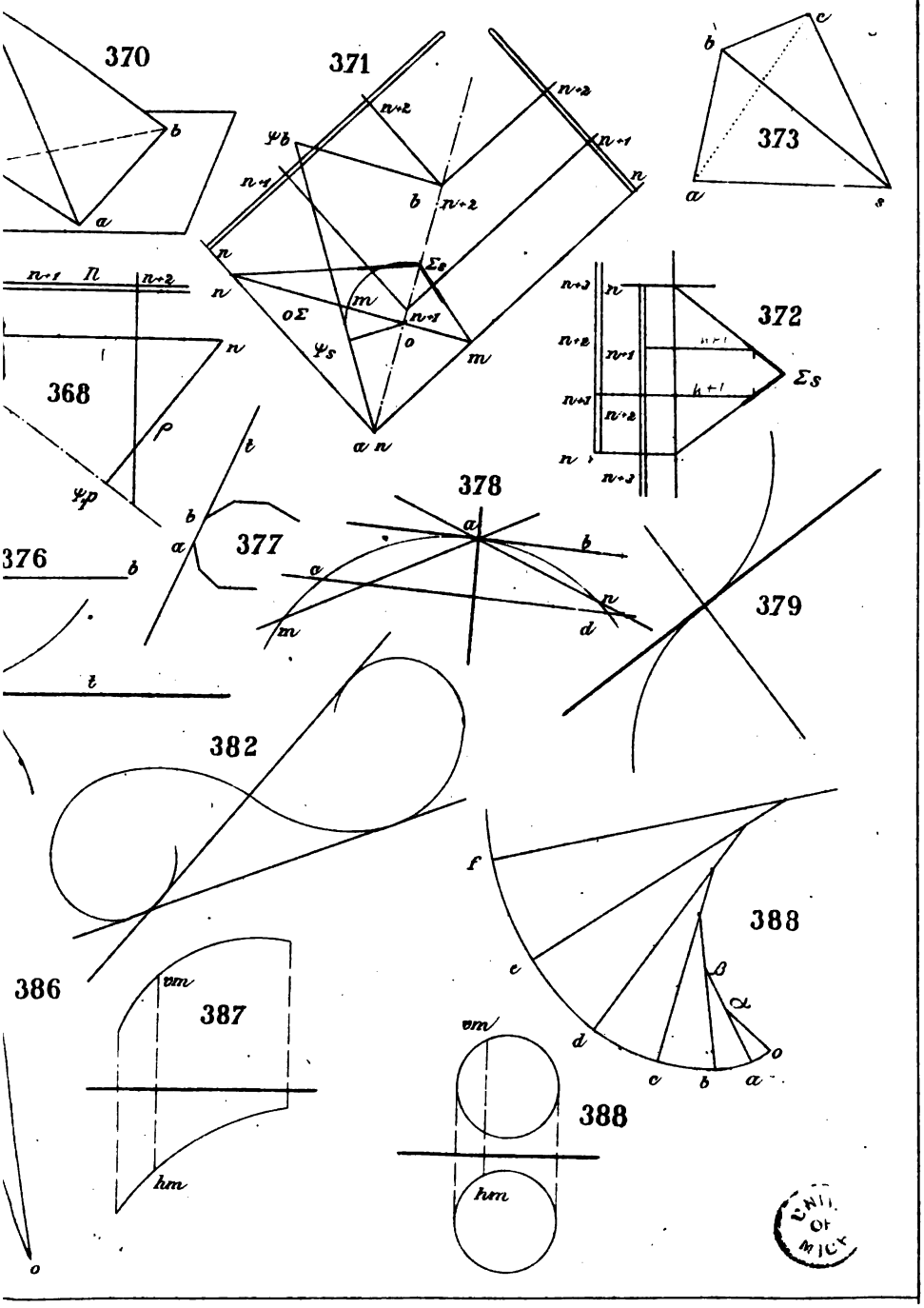

? 368

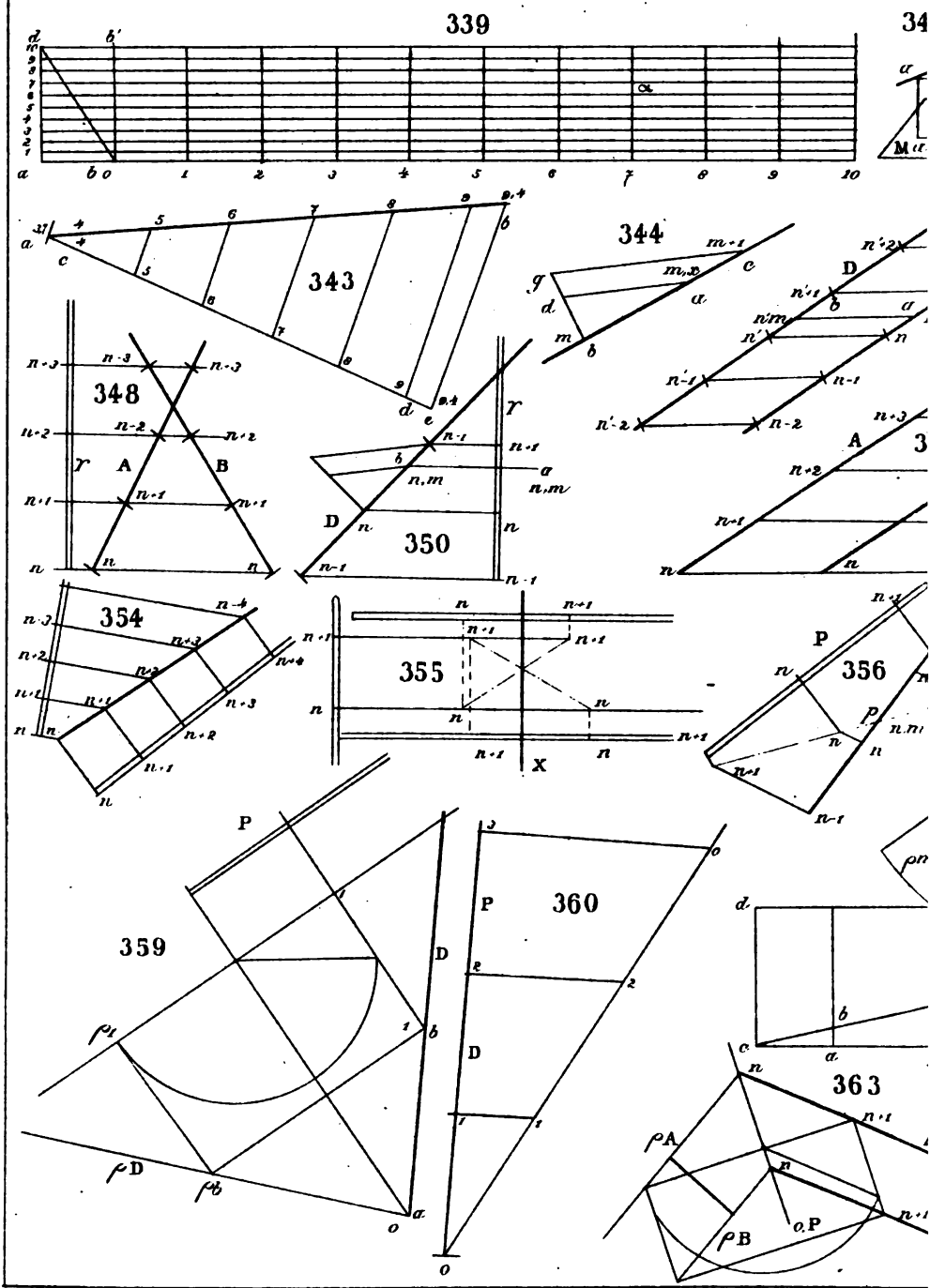
339
343
344
348
350
354
355
356
359
360
363

PLANCHE XIV

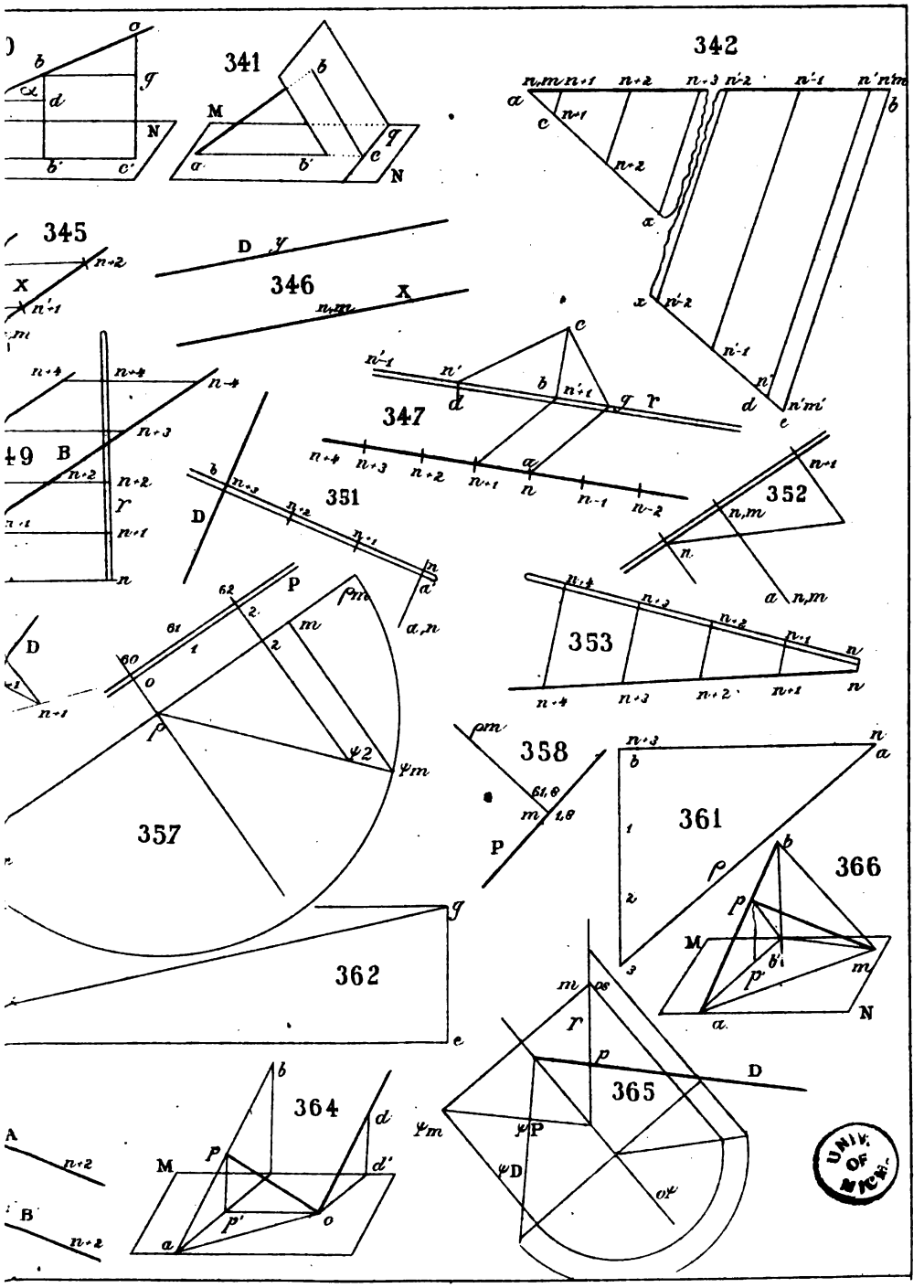

UNIV. OF MICH.

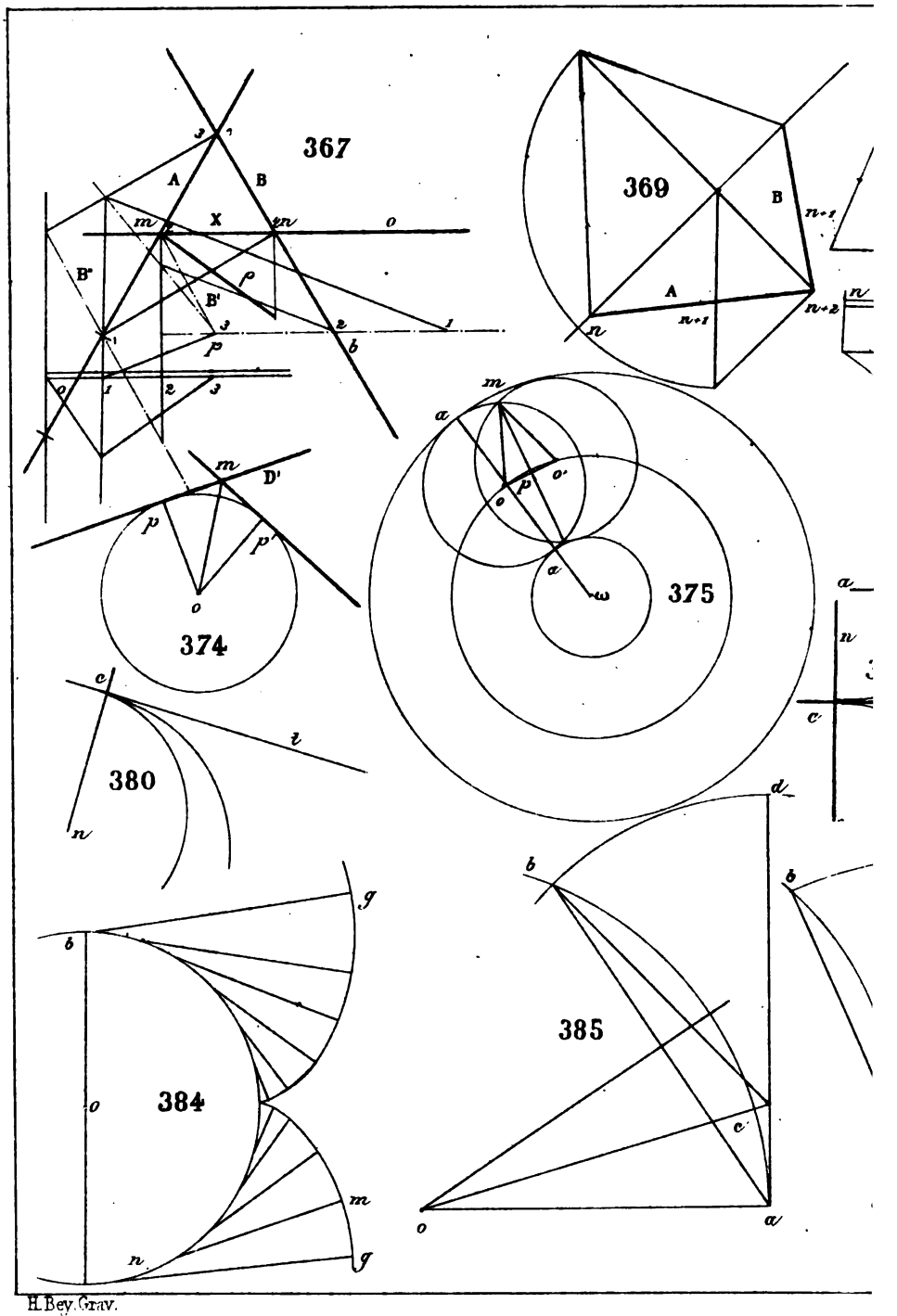

H. Bey. Grav.

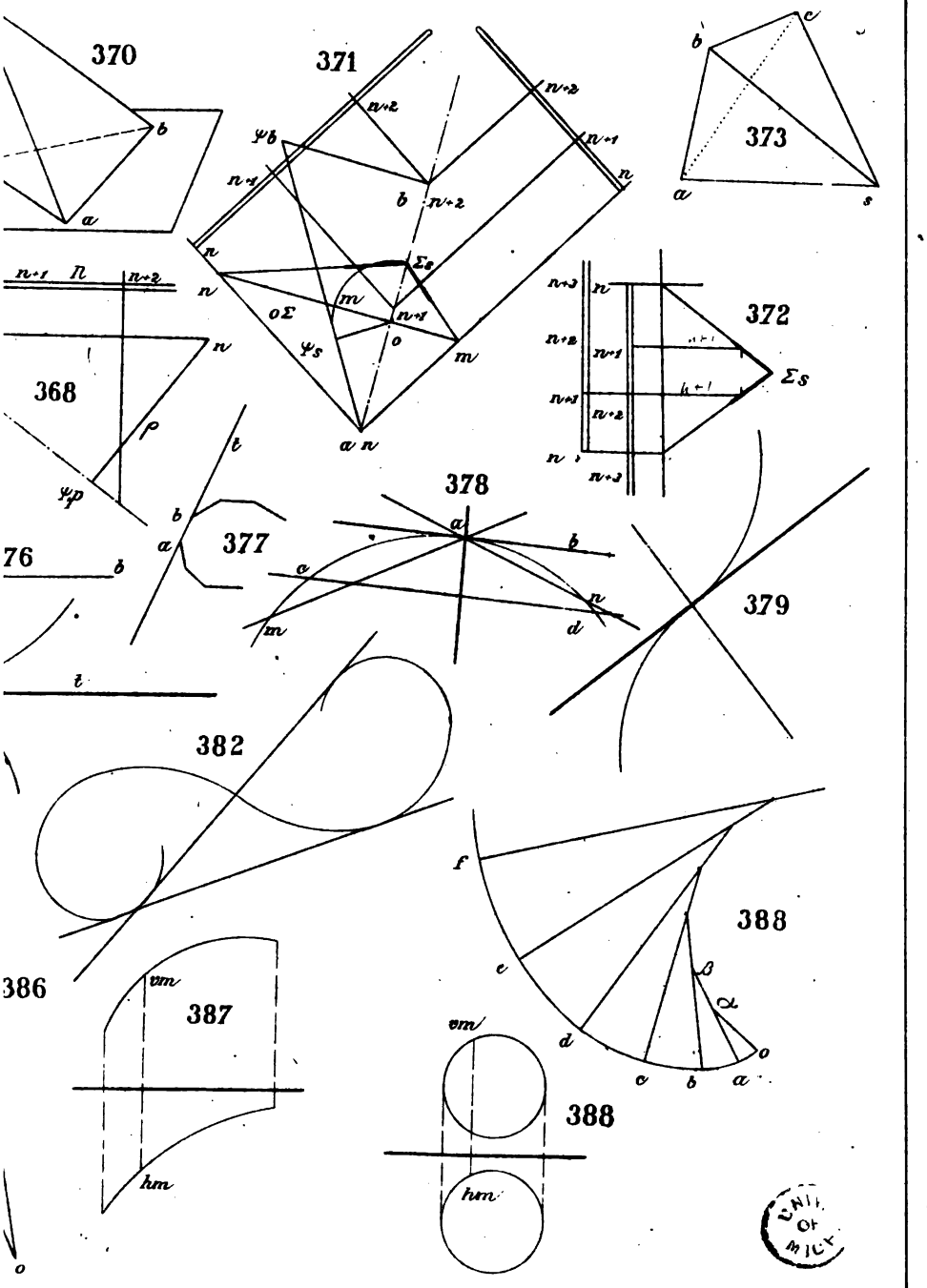
370
371
373
372
368
377
378
379
382
386
387
388
388

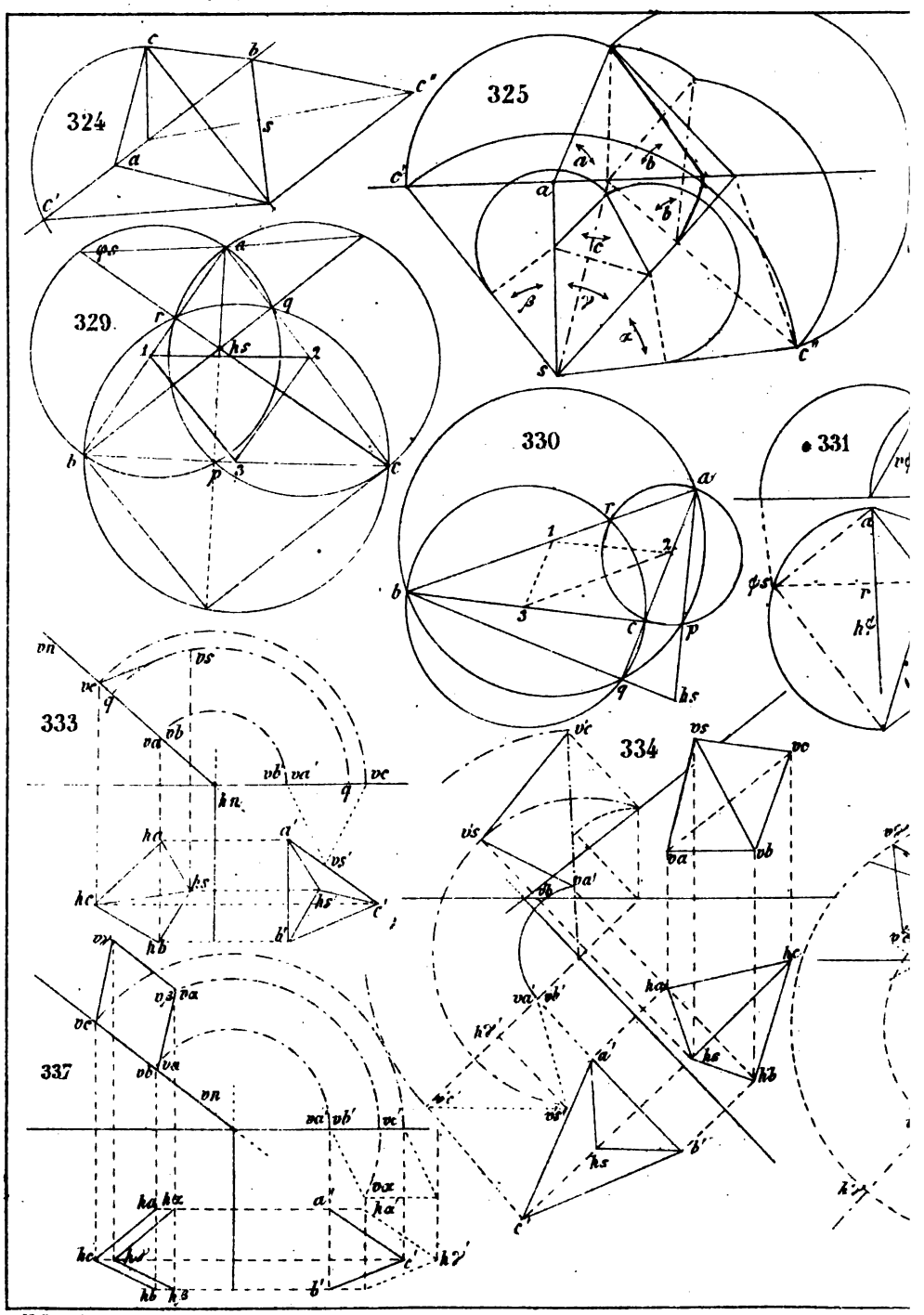
324
325
329
330
331
333
334
337

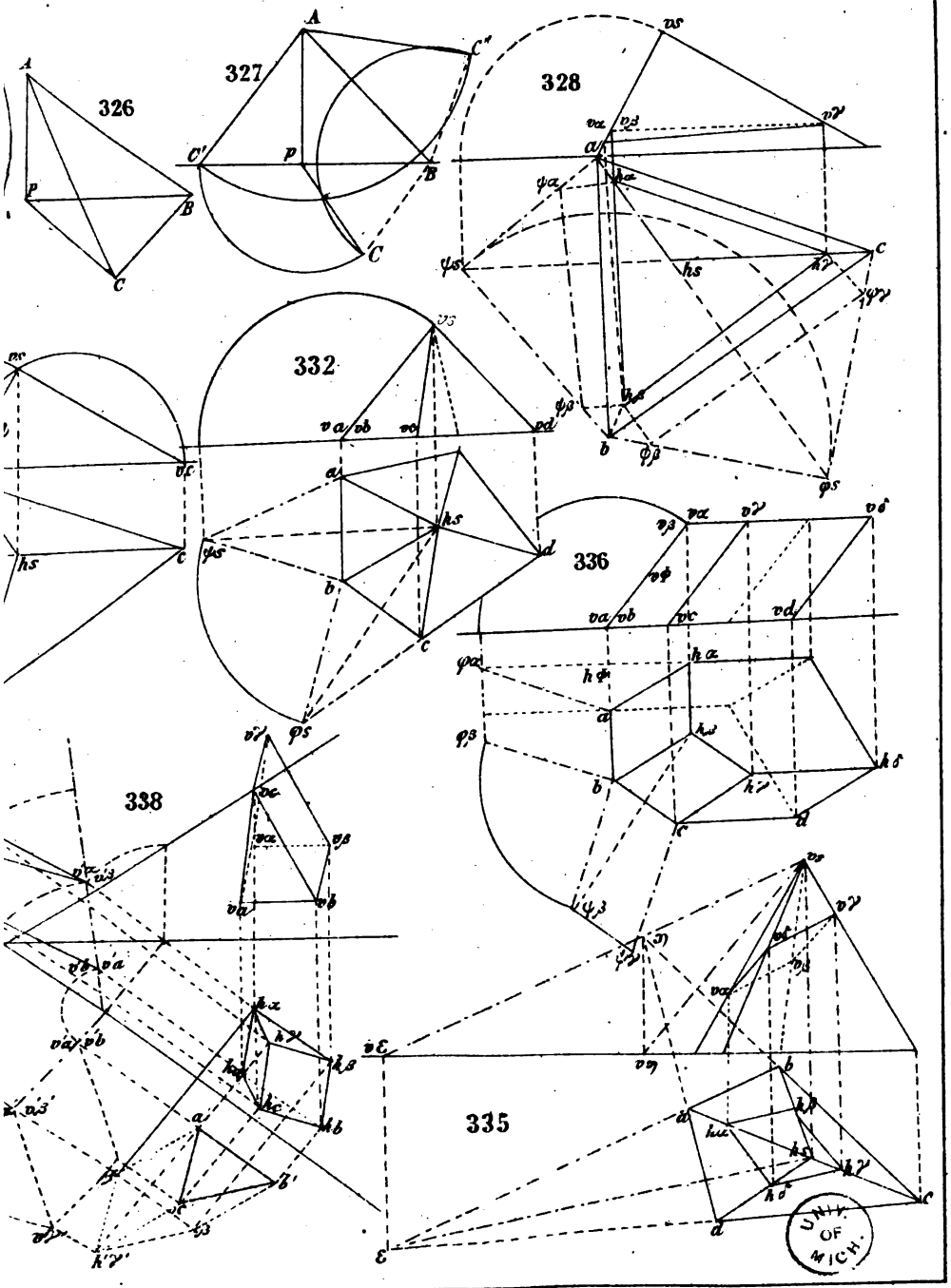

Lith. L. Mertens.

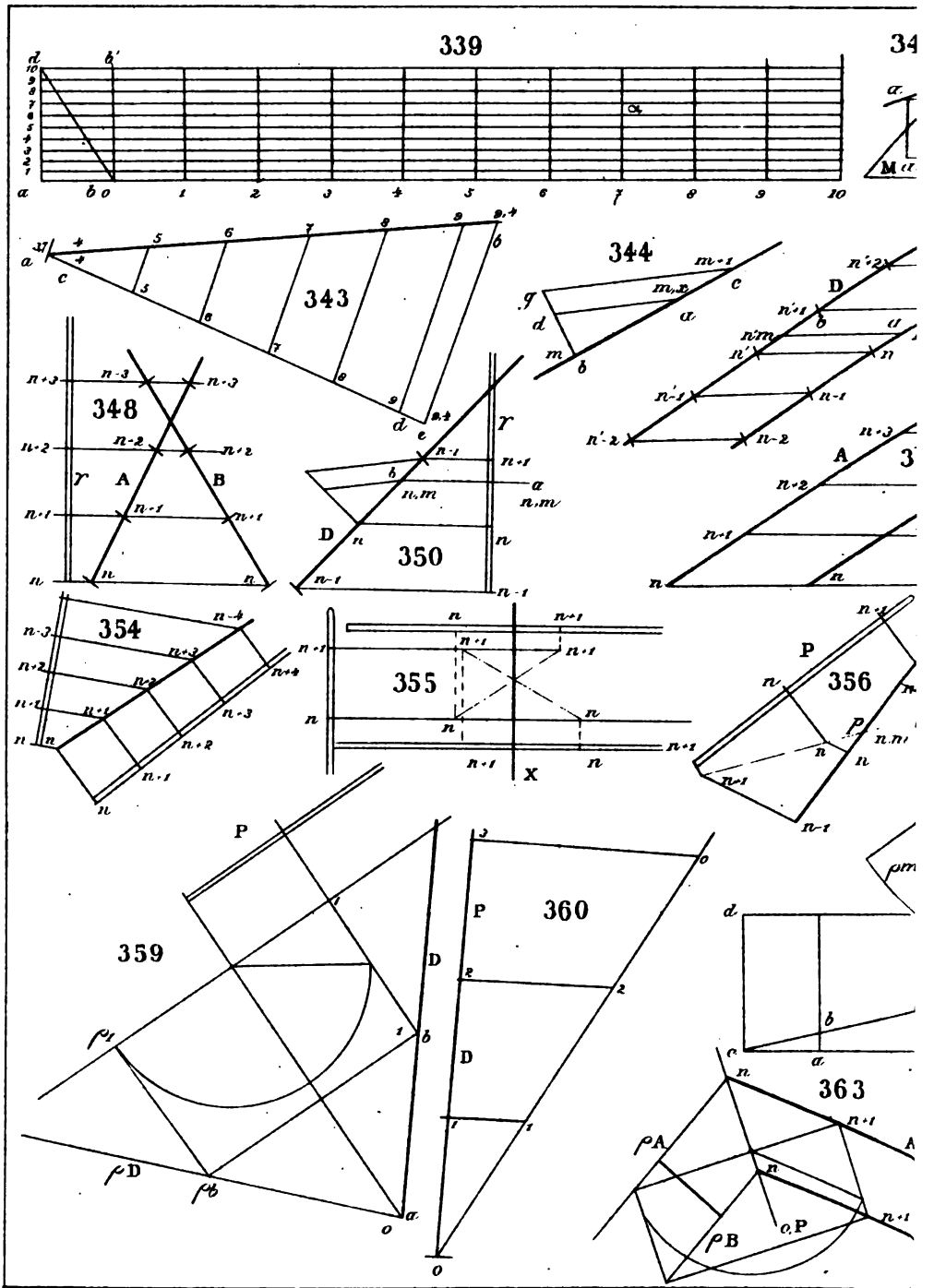
339
343
344
348
350
354
355
356
359
360
363

PLANCHE XIV

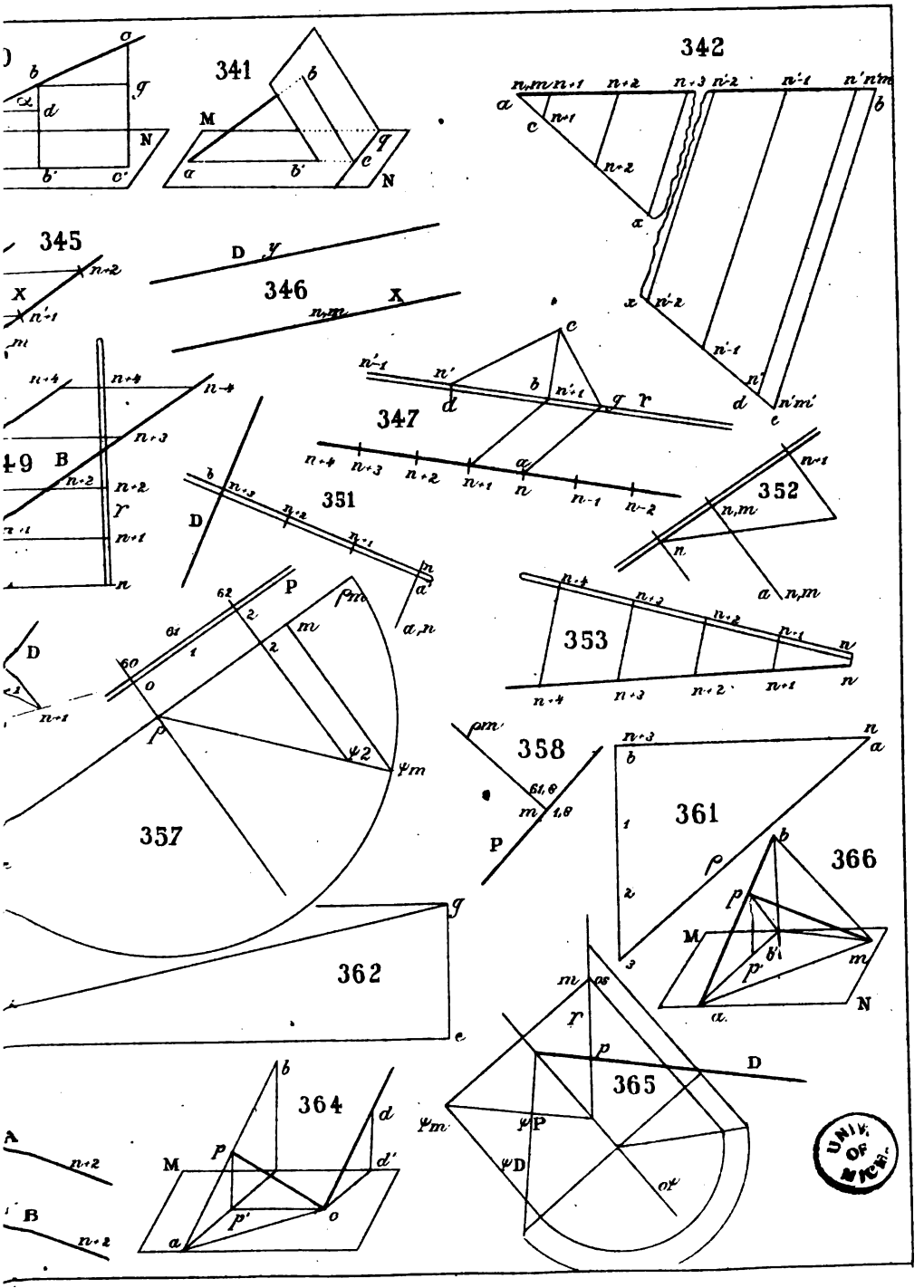

UNIV. OF MICH.

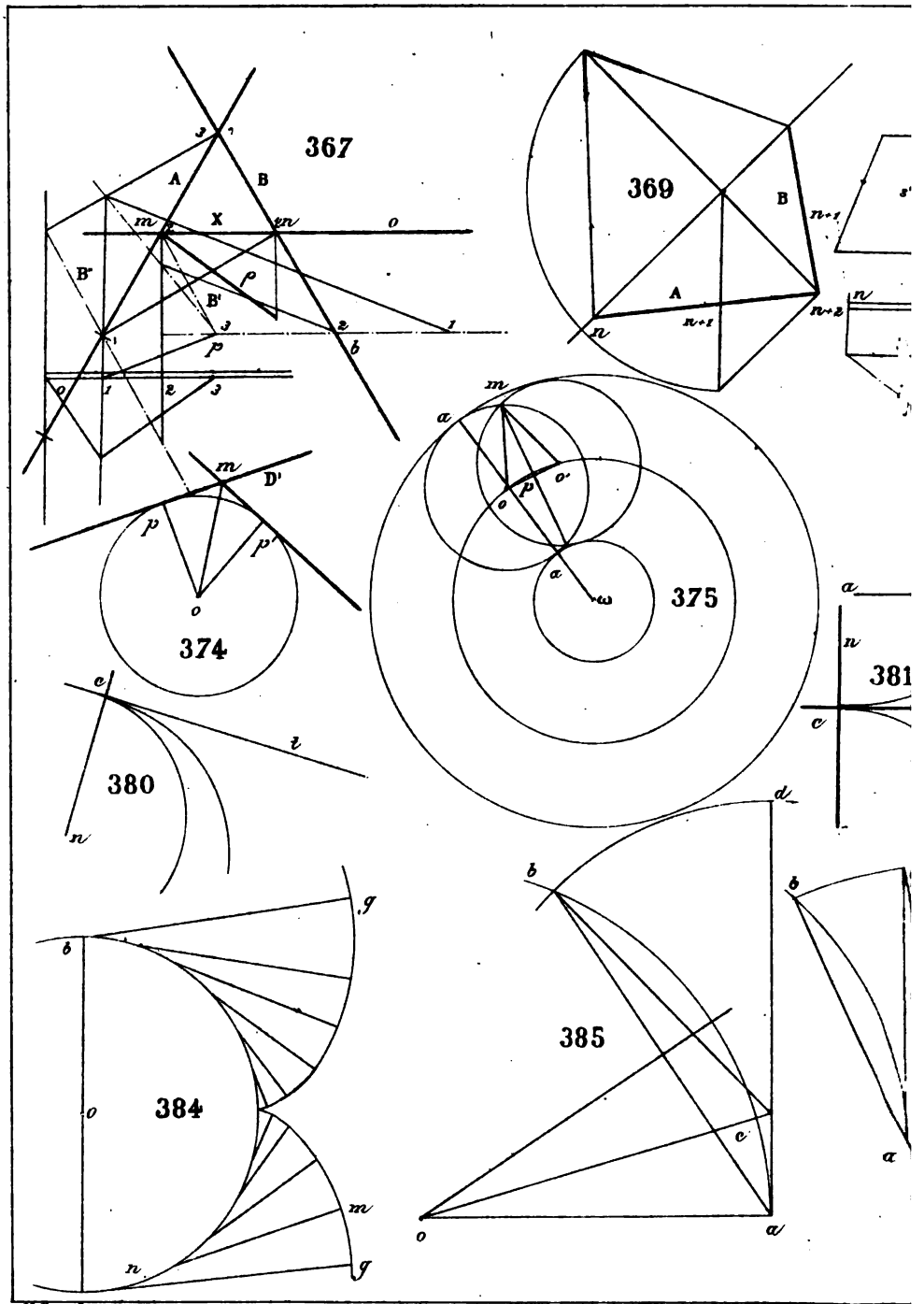

H. Bey, Grav.

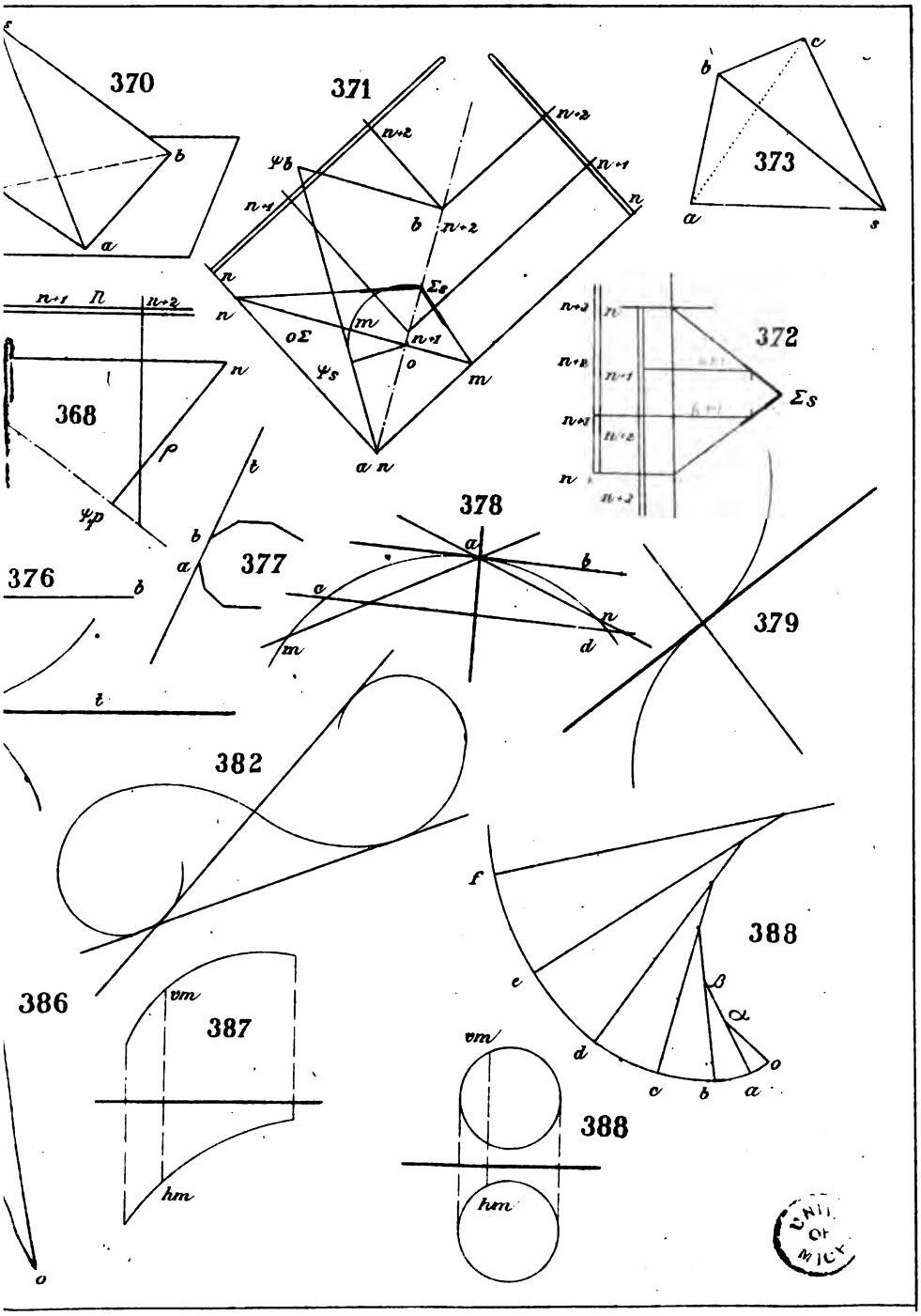

? 368

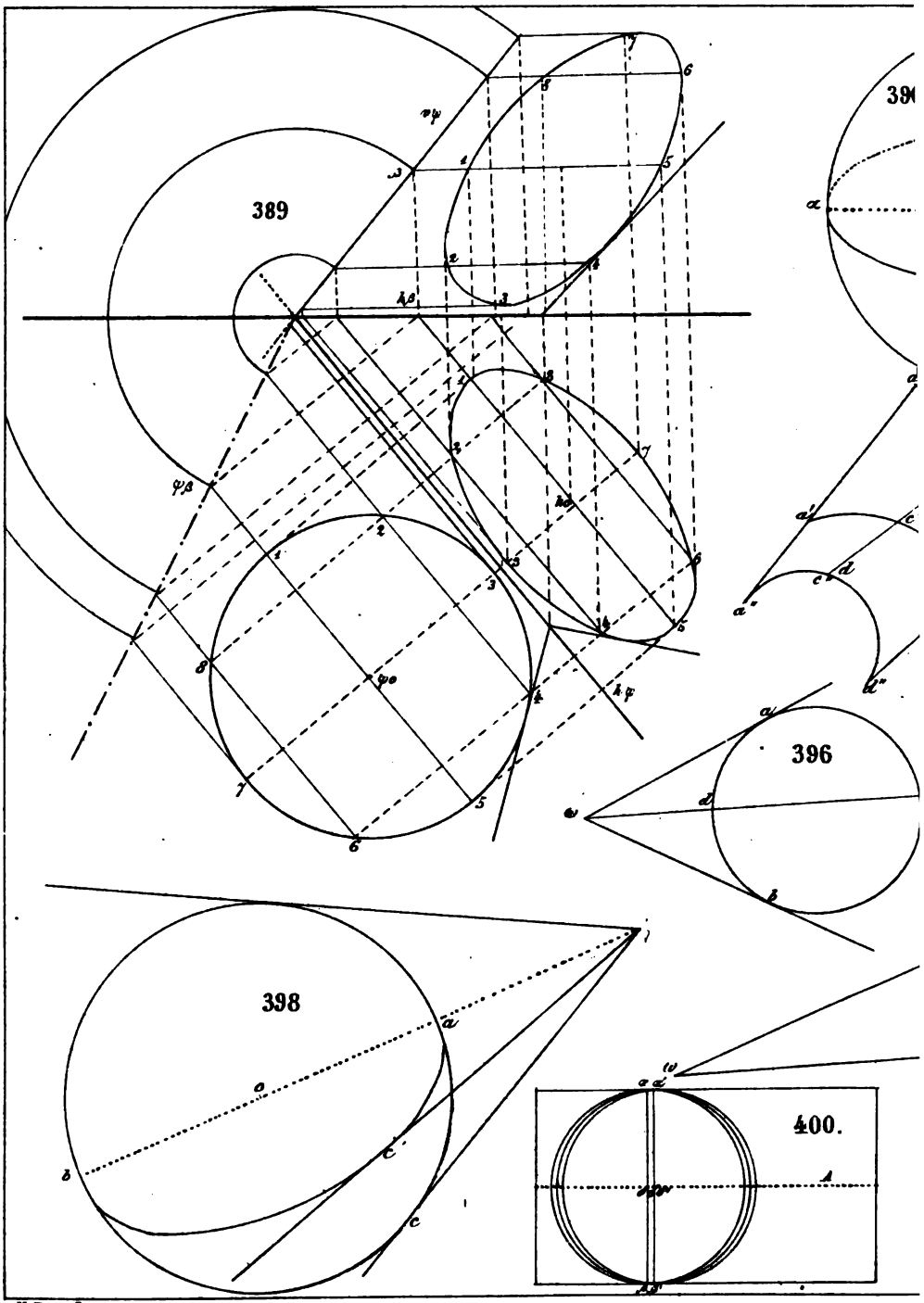
389
396
398
400.

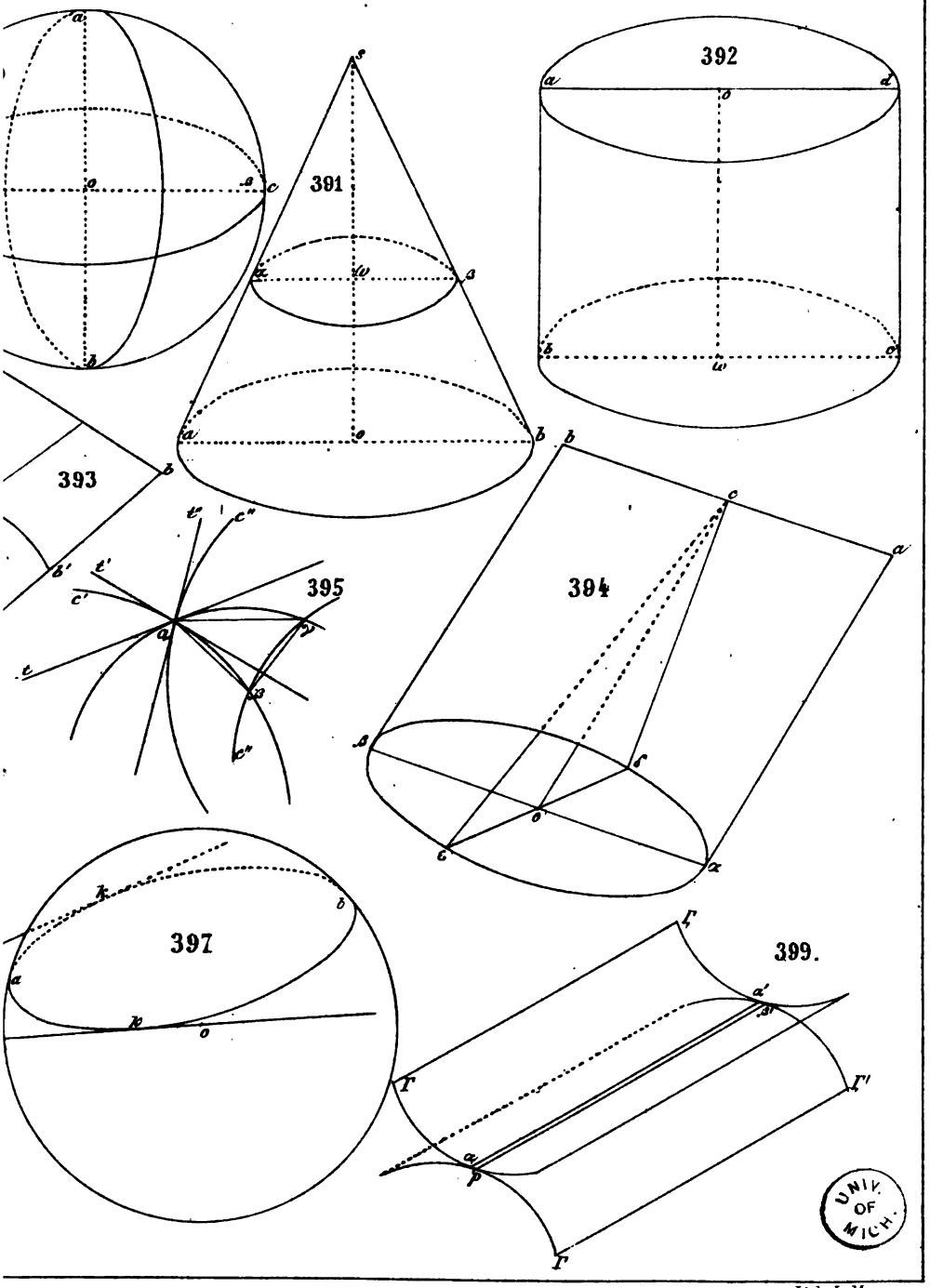

UNIV. OF MICH.

Lith: L. Mertens.

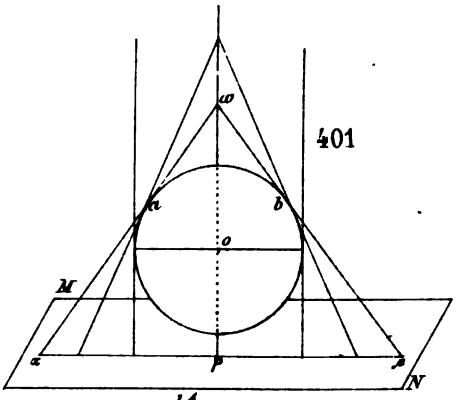

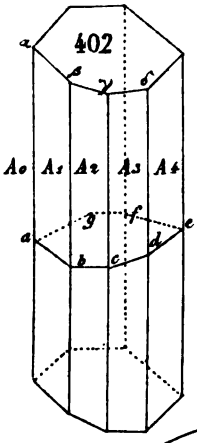

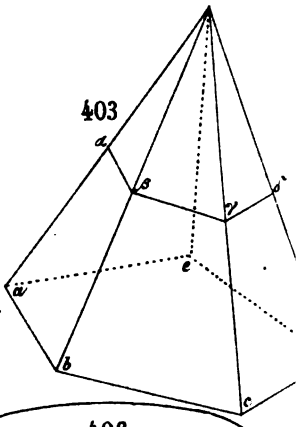

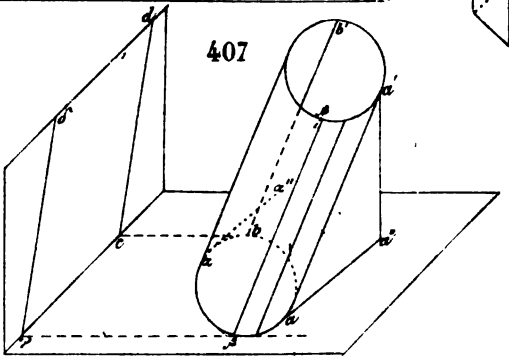

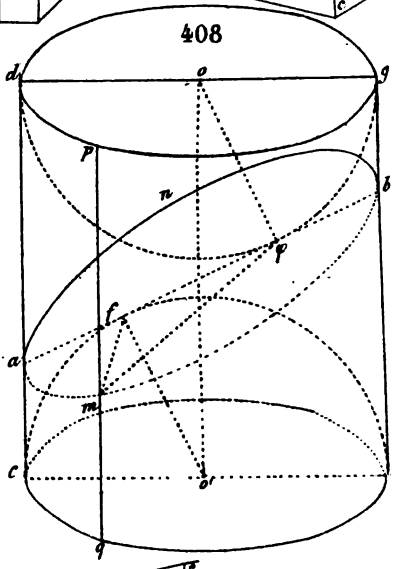

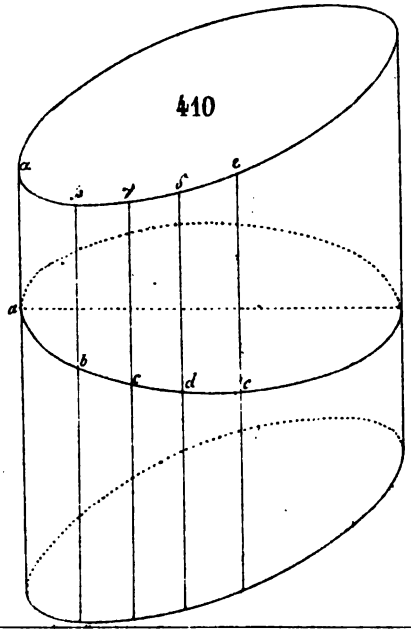

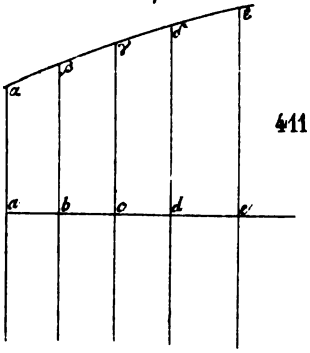

H. Bey Grav

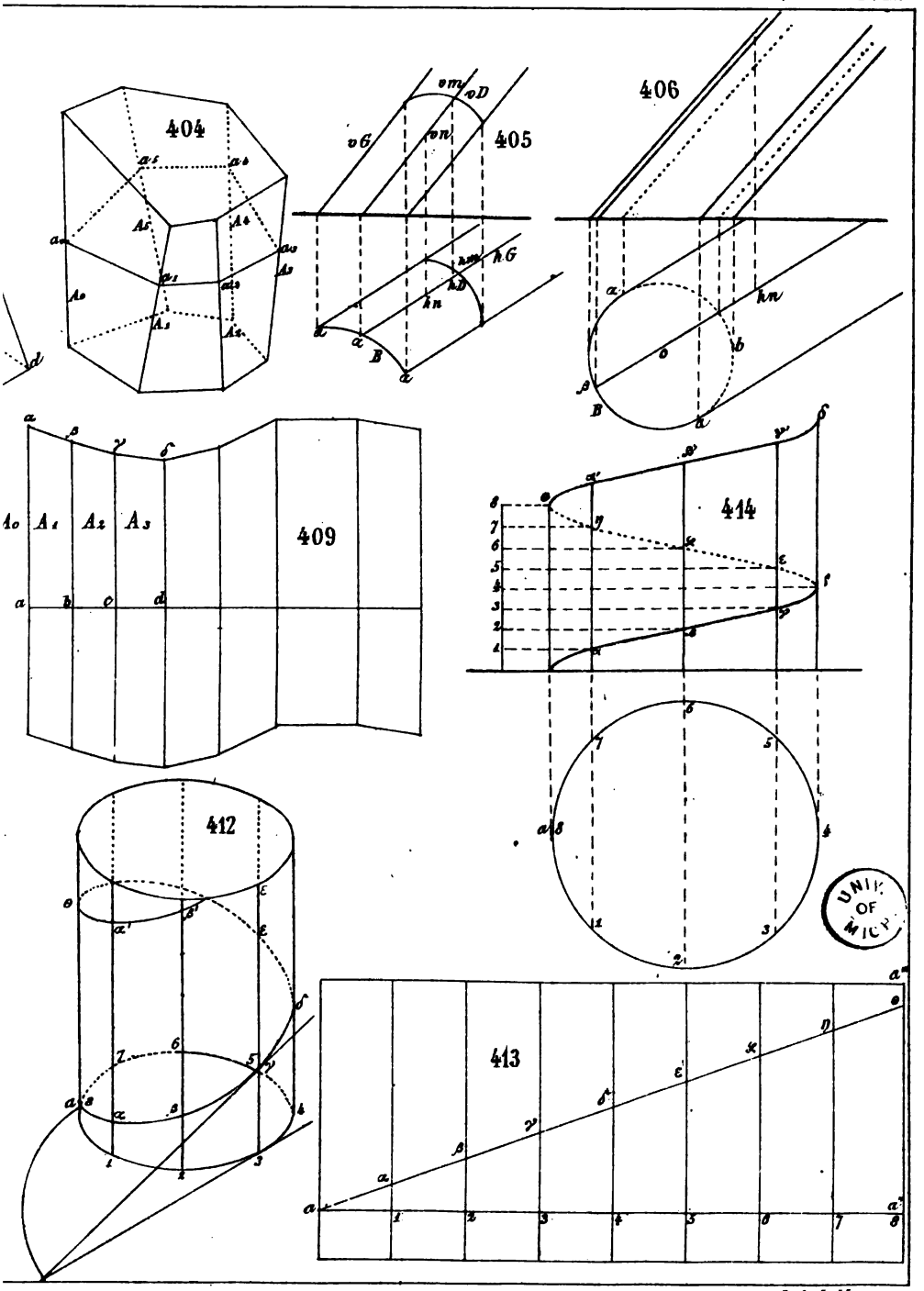

UNIV OF MICH

Lith. L. Mertens.

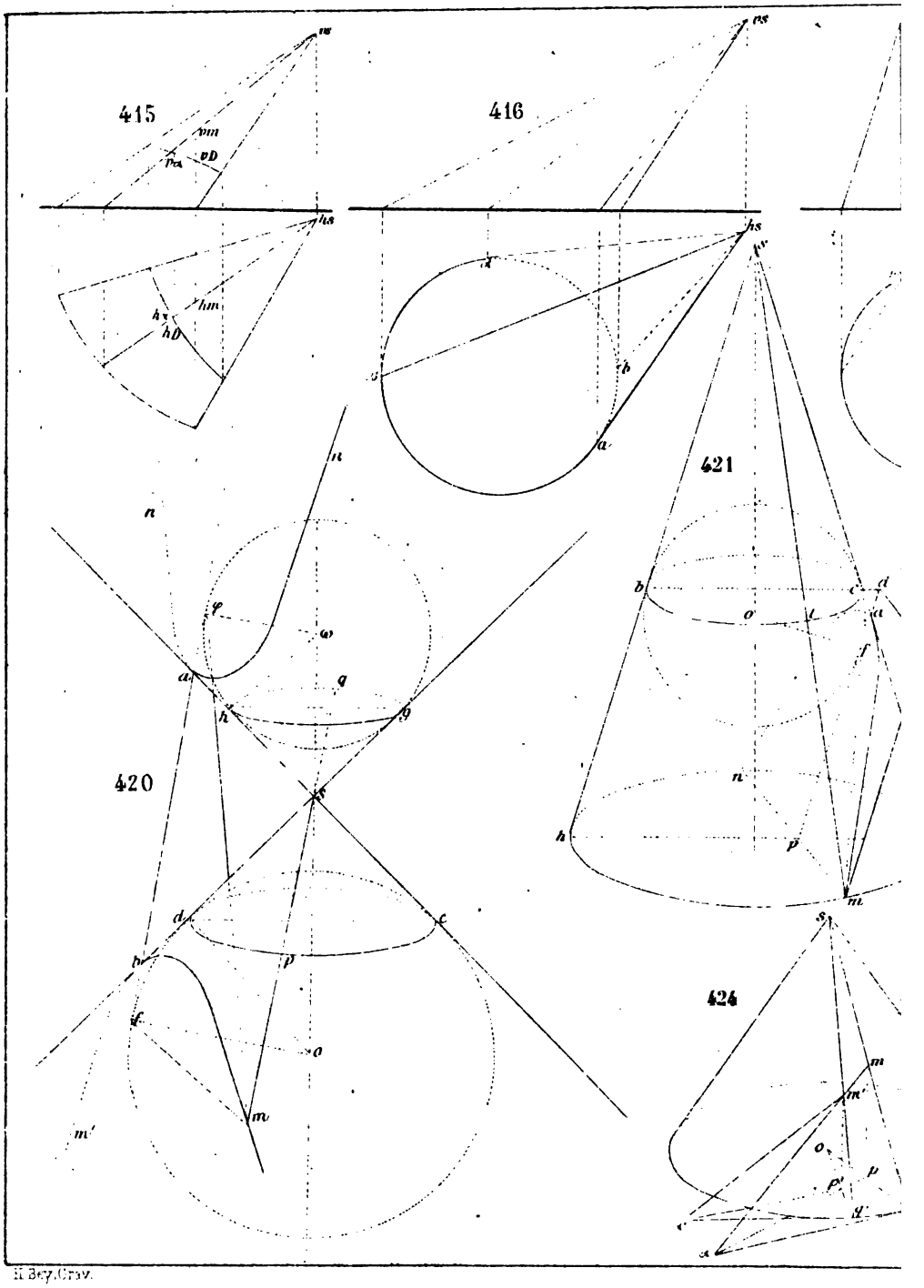

H. Bey. Grav.

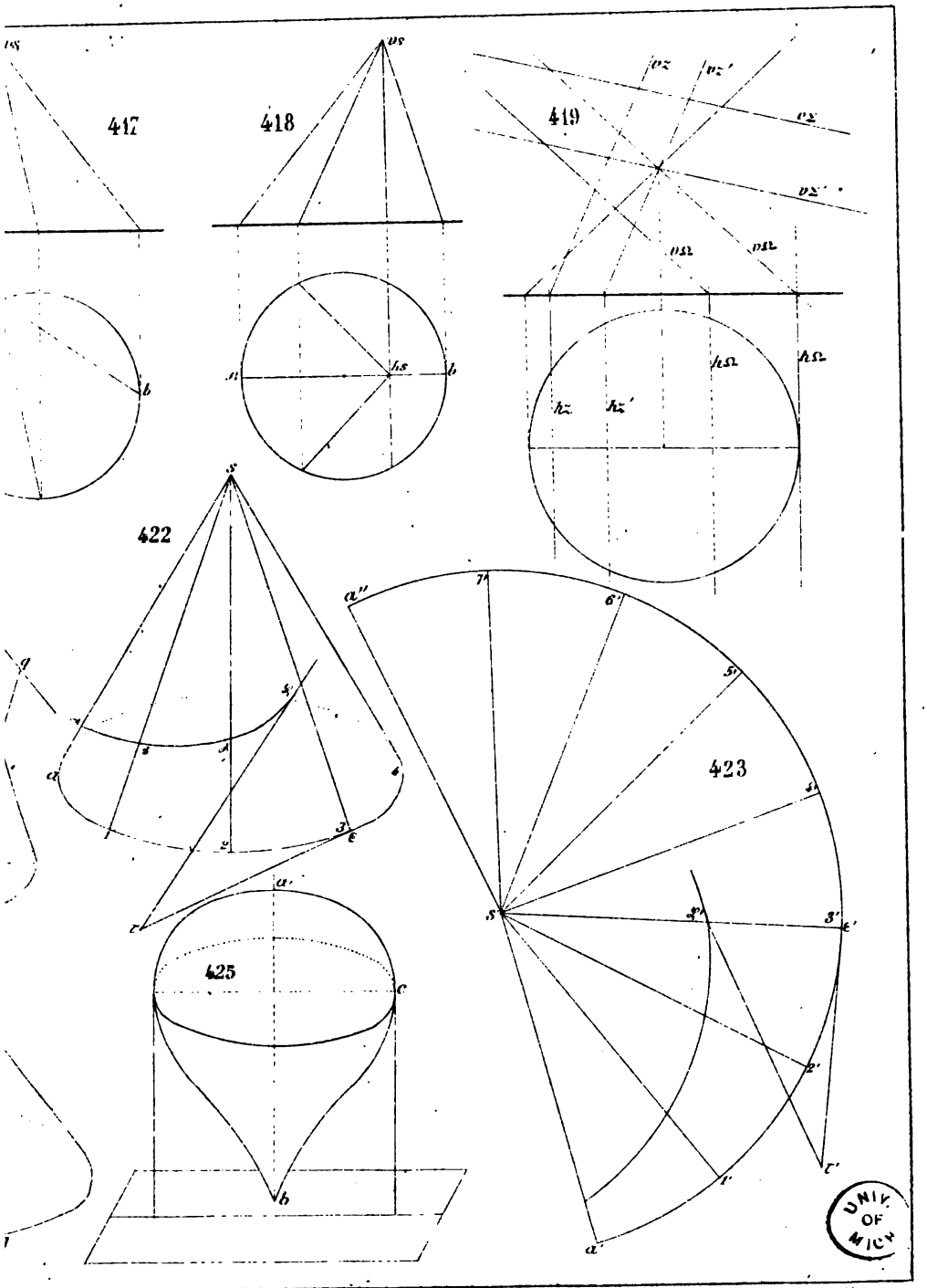

UNIV. OF MICH.

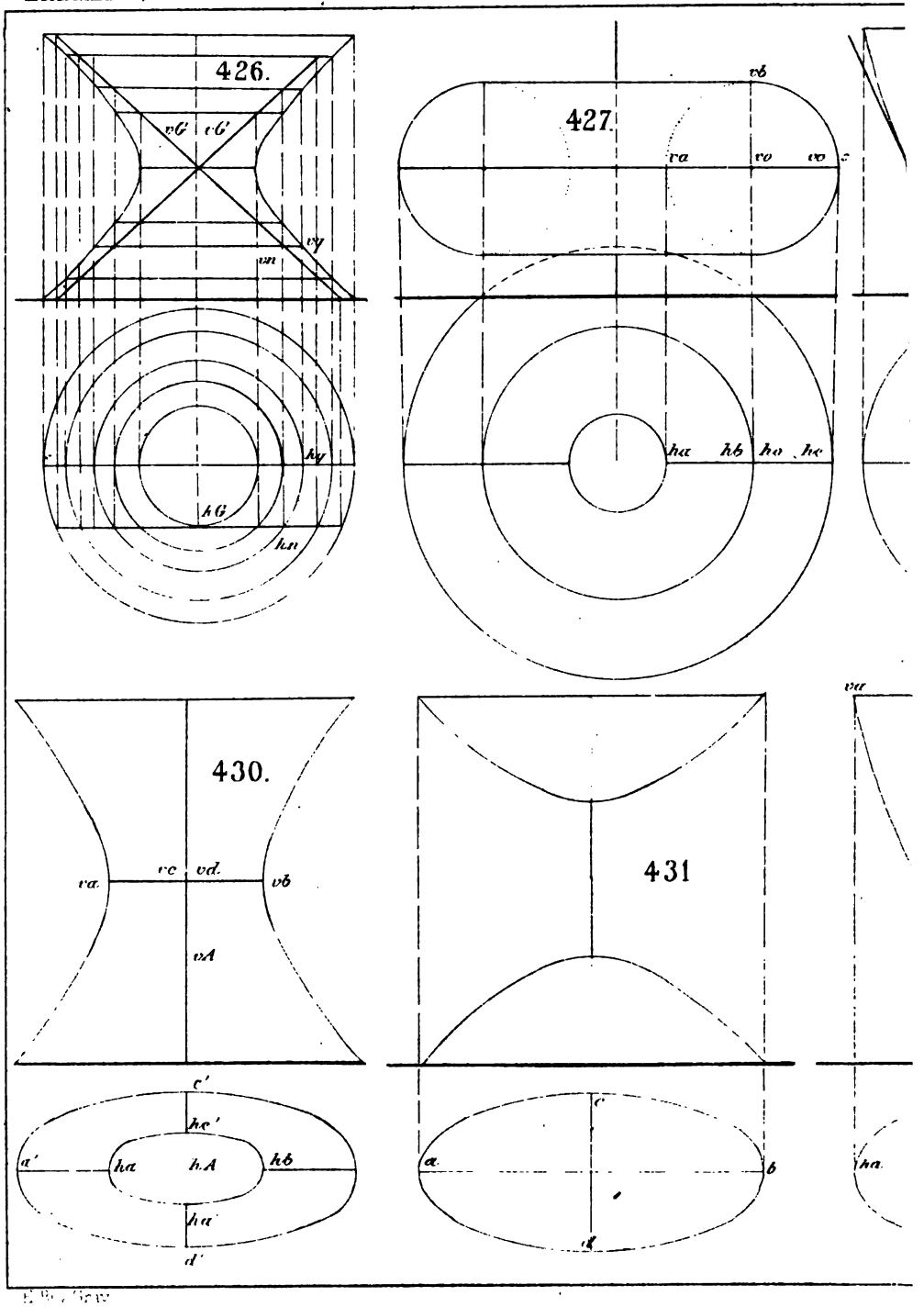
426.
vG'
vG'
vy
vn
hy
hG
hn
427.
vb
va
vo
vc
ha
hb
ho
hc
430.
va.
vc
vd.
vb
vA
c'
hc'
a'
ha
h.A
hb
hd'
d'
431
c
a.
b
g
va
ha.

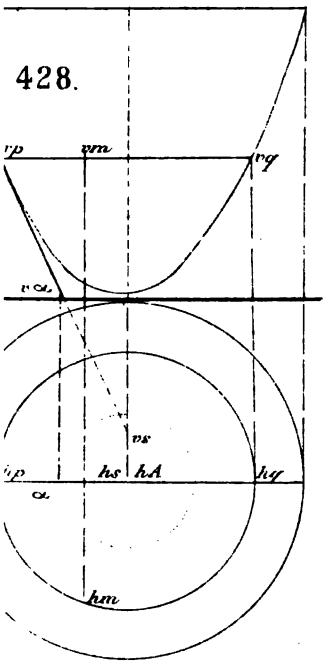
428.
vp
vm
vq
vs
hp
hs
hA
hq
hm

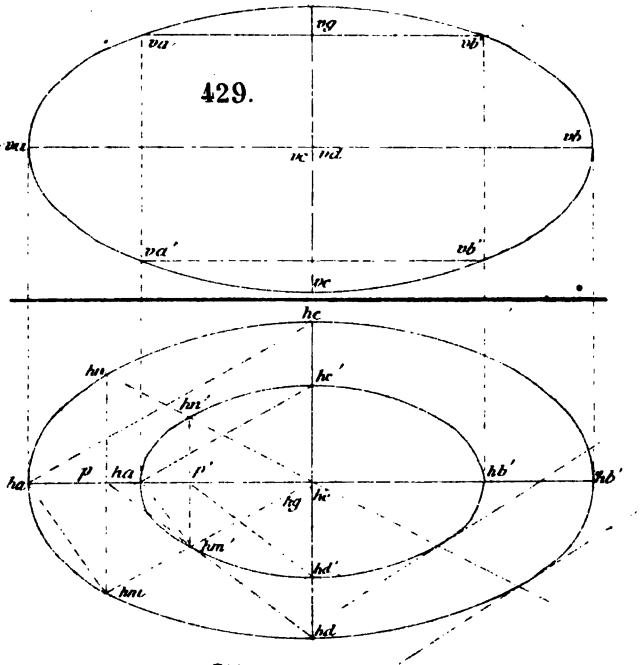
429.
vq
va
vb
vd
va'
vb'
vc
hc
hn
hc'
hn'
ha
p
ha
p'
hb'
hb
hq
hc
hm'
hd'
hm
hd

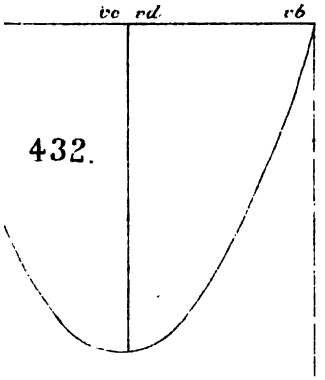
vc
vd
vb
432.

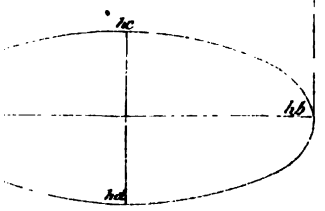
hc
hb
ha

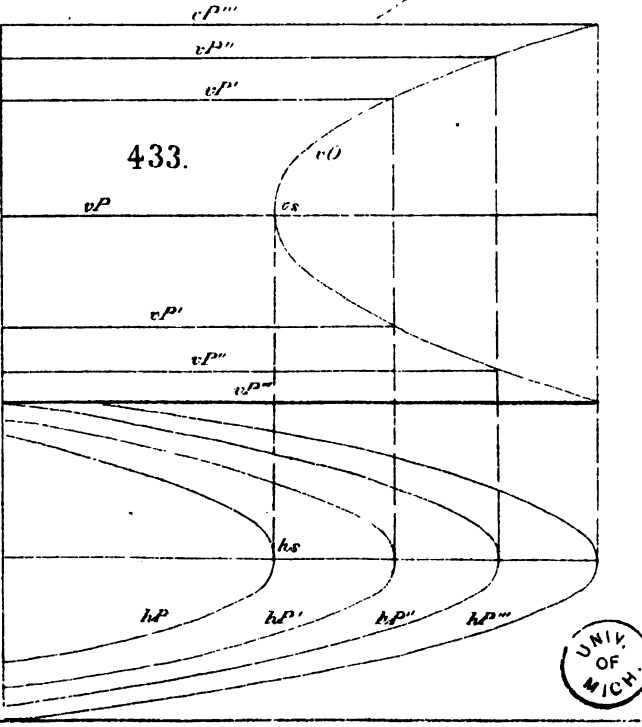
vP'''
vP''
vP'
433.
v()
vP
vs
vP'
vP''
vP'''
hs
hP
hP'
hP''
hP'''

UNIV. OF MICH.

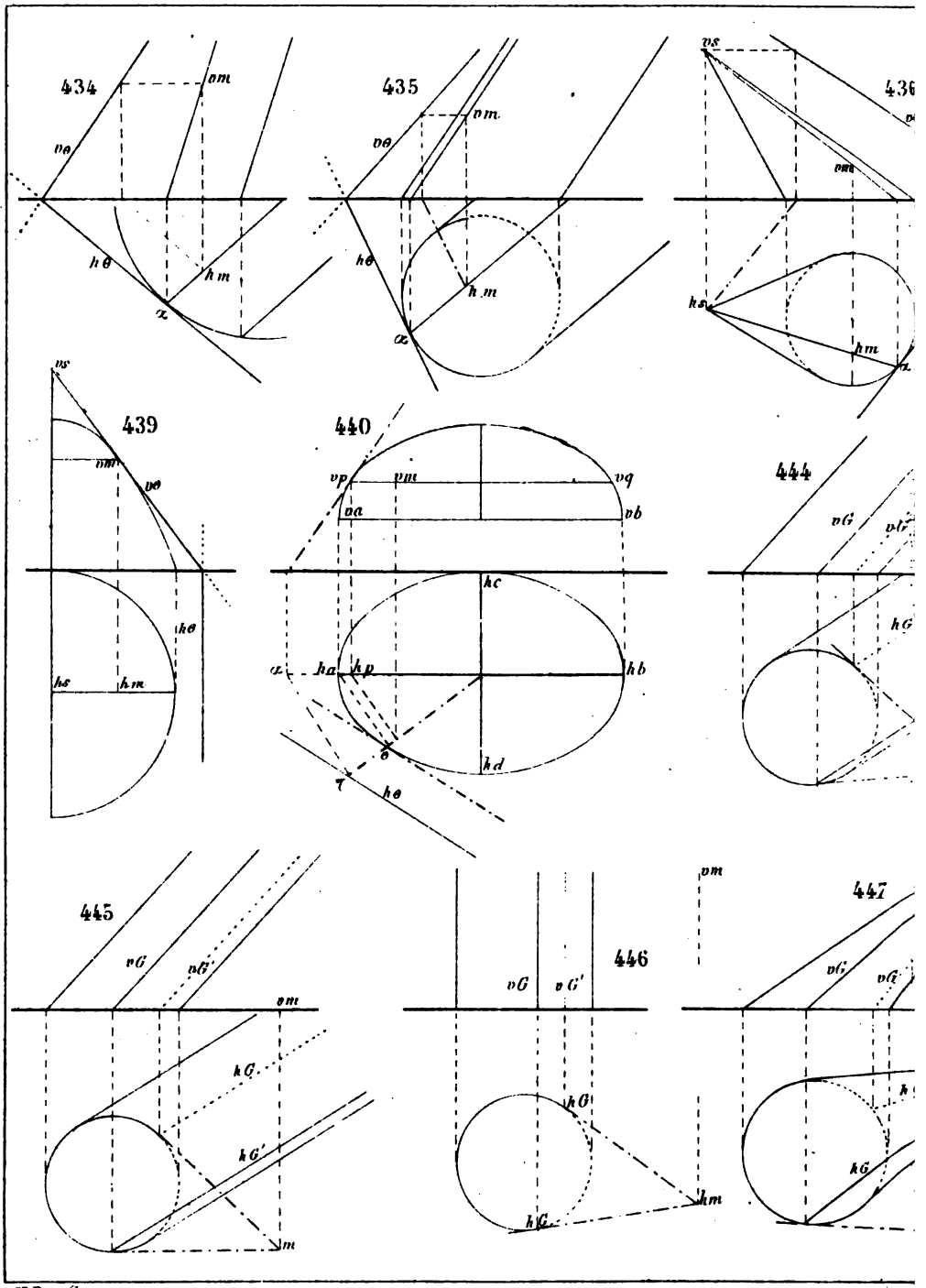
434
vm
vθ
hθ
hm
α
435
vm
vθ
hθ
hm
α
436
vs
vm
hs
hm
α
439
vs
vm
vθ
hθ
hs
hm
440
vp
vm
vq
va
vb
hc
α
ha
hp
hb
δ
hd
τ
hθ
444
vG
vG'
hG
445
vG
vG'
vm
hG
hG'
m
446
vG
vG'
hG
hm
447
vm
vG
vG'
hG

H Bey, Grav.

PLANCHE XX.

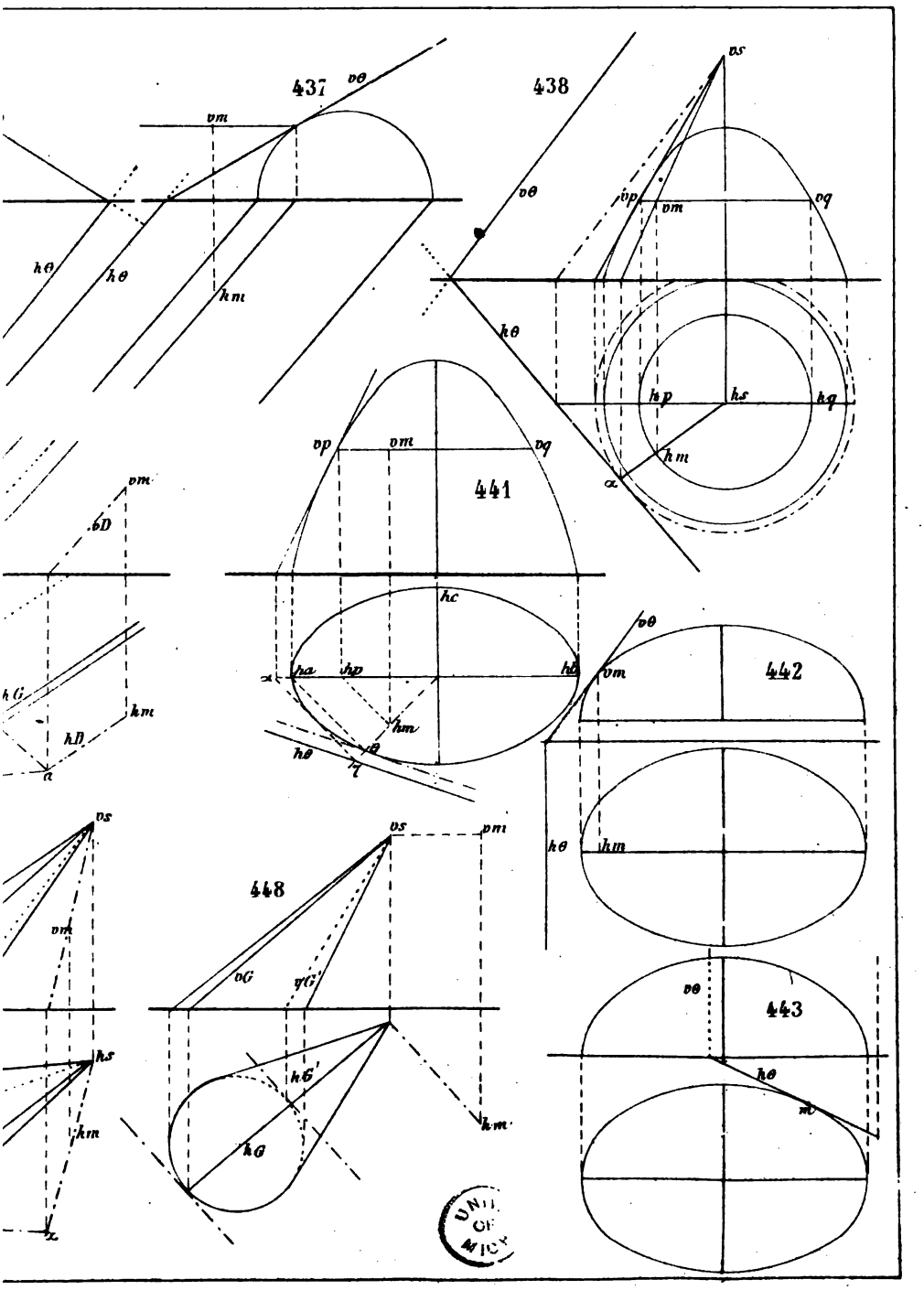
437
vθ
vm
hθ
hθ
hm
438
vs
vθ
vp
vm
vq
hθ
hp
hs
hq
hm
α
441
vp
vm
vq
hc
ha
hp
hb
hm
hθ
θ
442
vθ
vm
hθ
hm
443
vθ
hθ
m
vm
vD
hG
hm
hD
a
vs
vm
hs
hm
α
448
vs
vm
vG
vG'
hG'
hG
hm

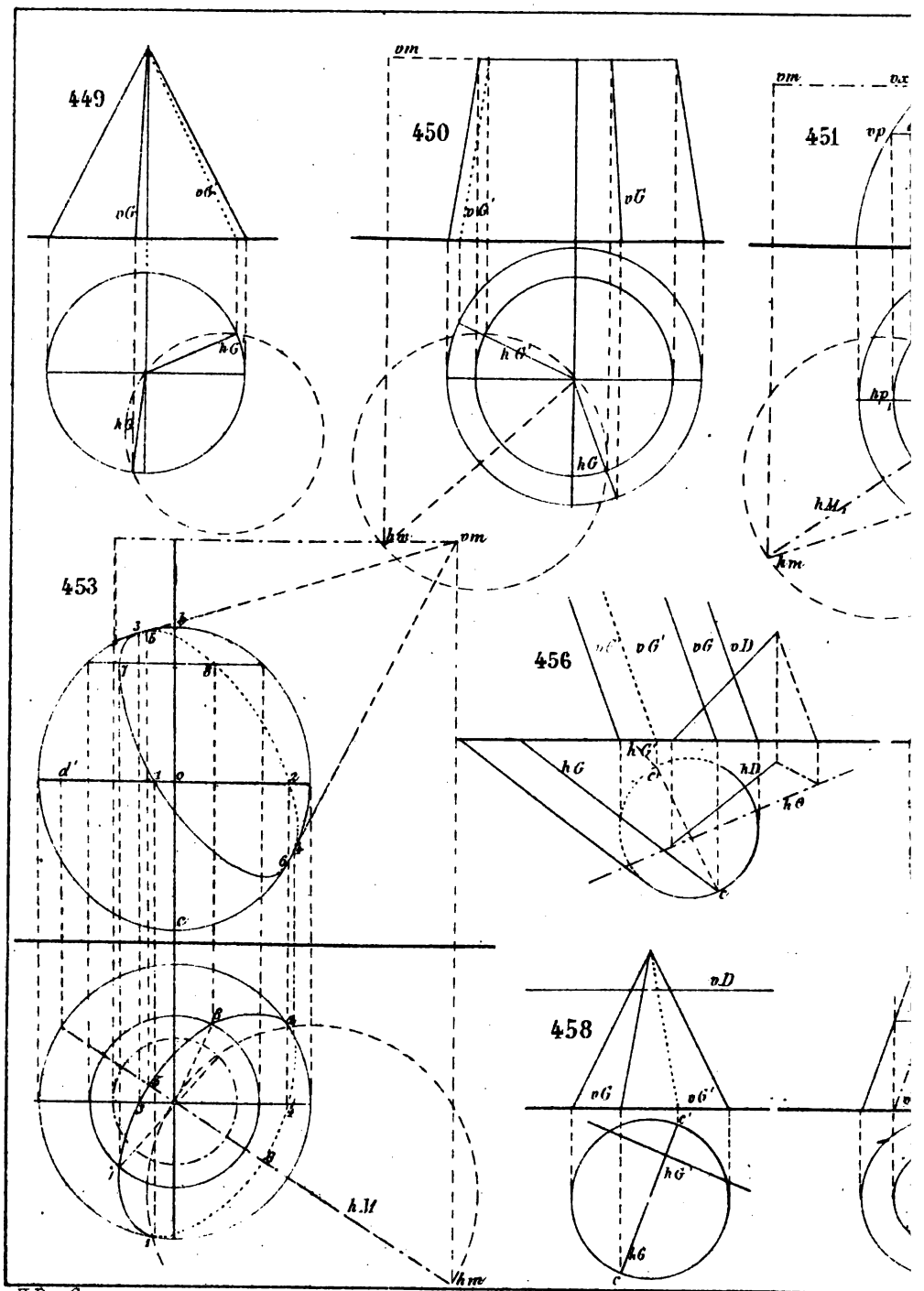
449
vG
vG
hG
hG
450
vm
vG
vG
hG'
hG
hm
451
vm
vx
vp
hp
hM
hm
453
vm
d'
c
h.M
hm
456
vG'
vG
vD
hG'
hG
hD
c
458
vD
vG
vG'
hG'
hG
c

H. Bey, Grav

PLANCHE XXI.

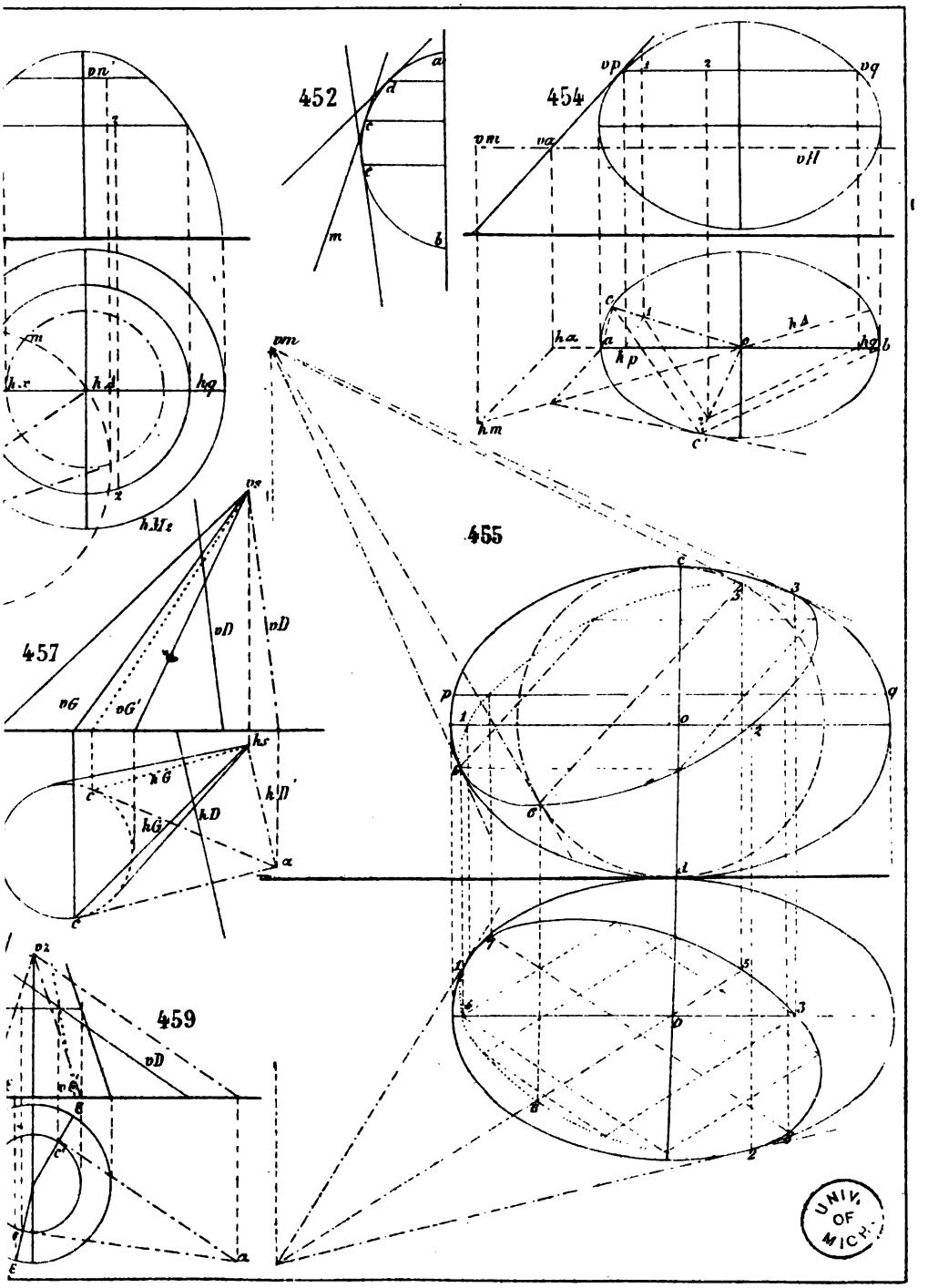

UNIV. OF MICH.

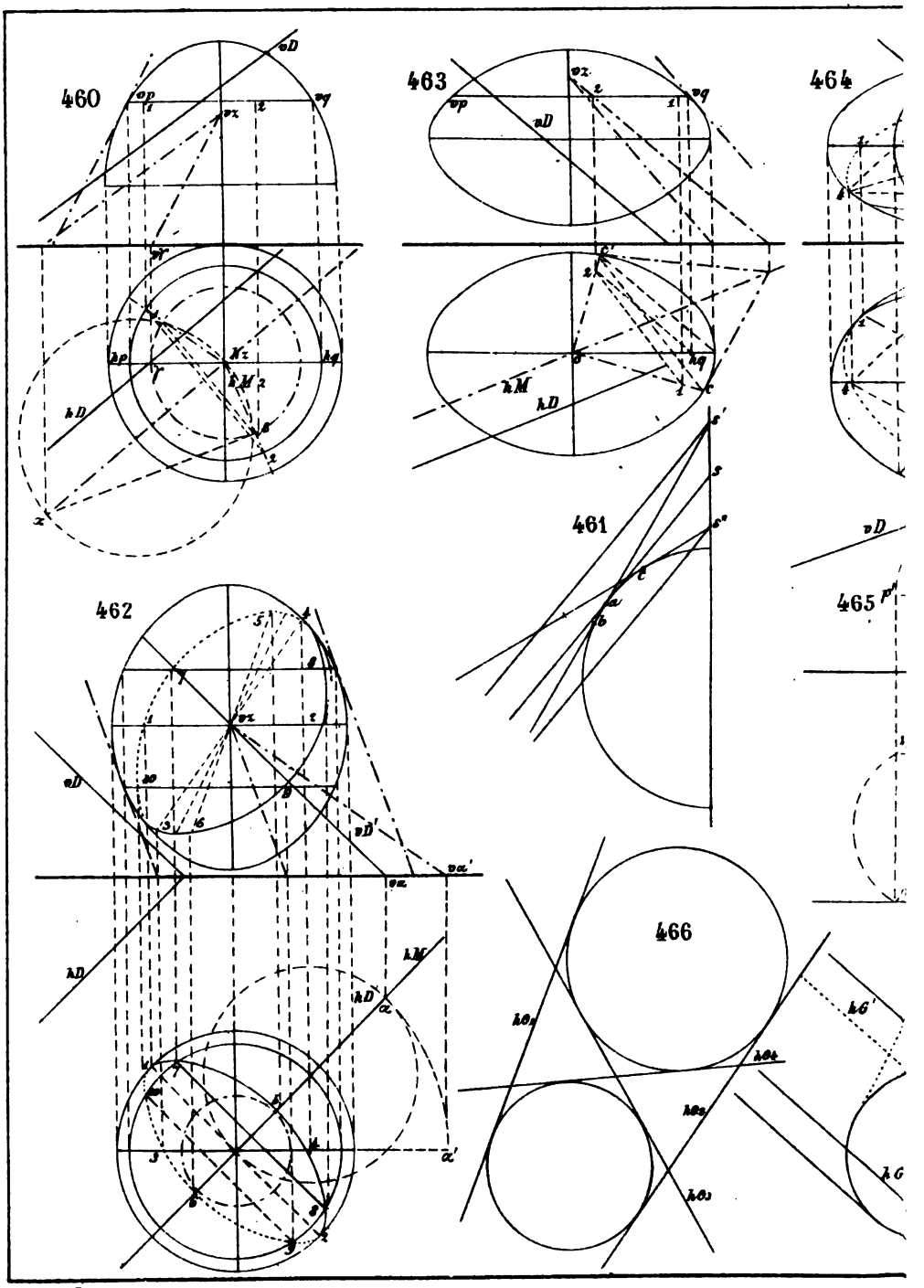
460
463
464
461
462
465
466

PLANCHE XXII.

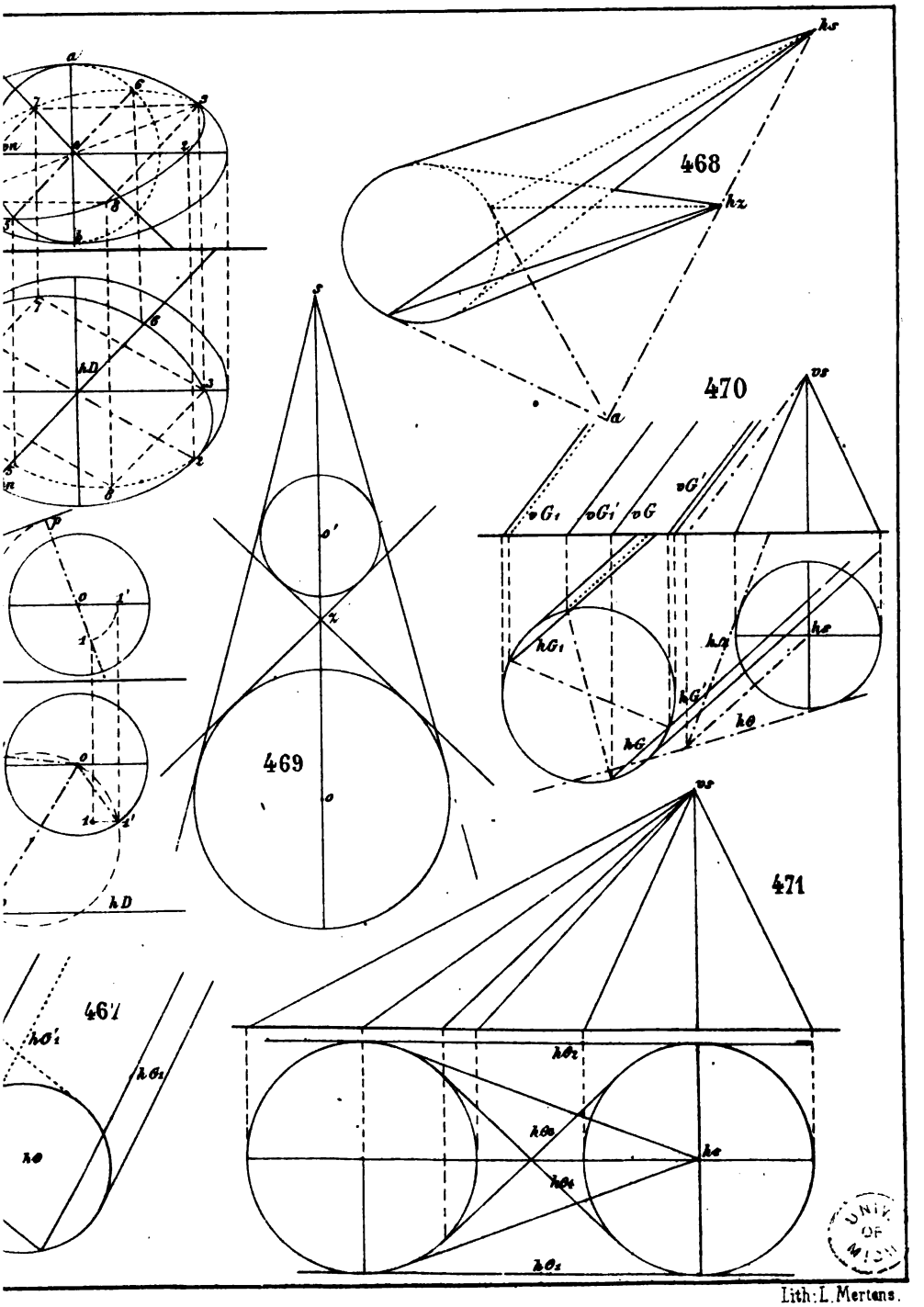

Lith: L. Mertens.

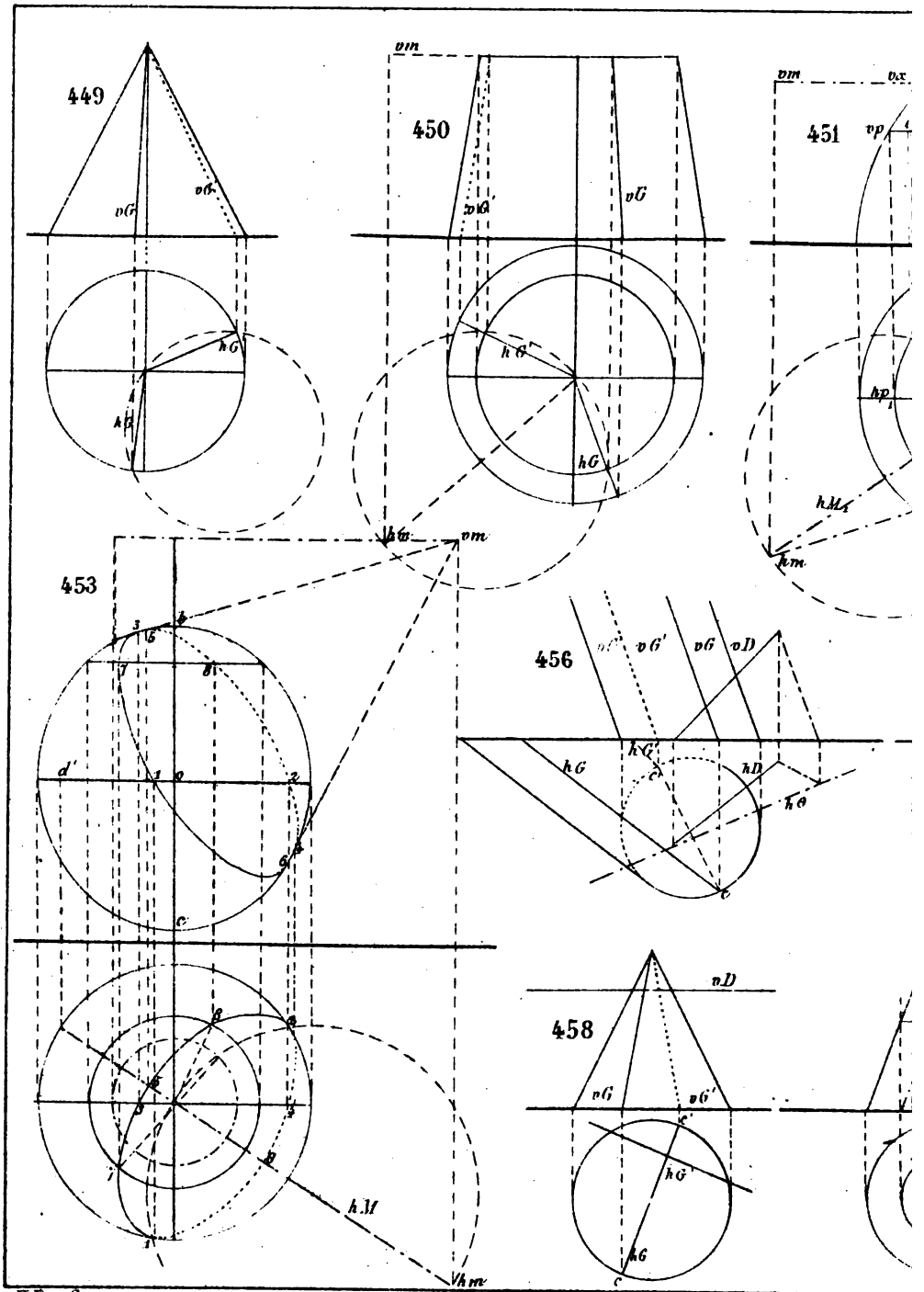
449
vG
vG'
hG
hG'
450
vm
vG
vG'
hG'
hG
hG
vm
451
vm
vx
vp
hp1
hM1
hm
453
d'
h.M
Vhm
456
vG'
vG
vD
hG'
hG
hD
hθ
458
vD
vG
vG'
hG'
hG

H. Bey, Grav

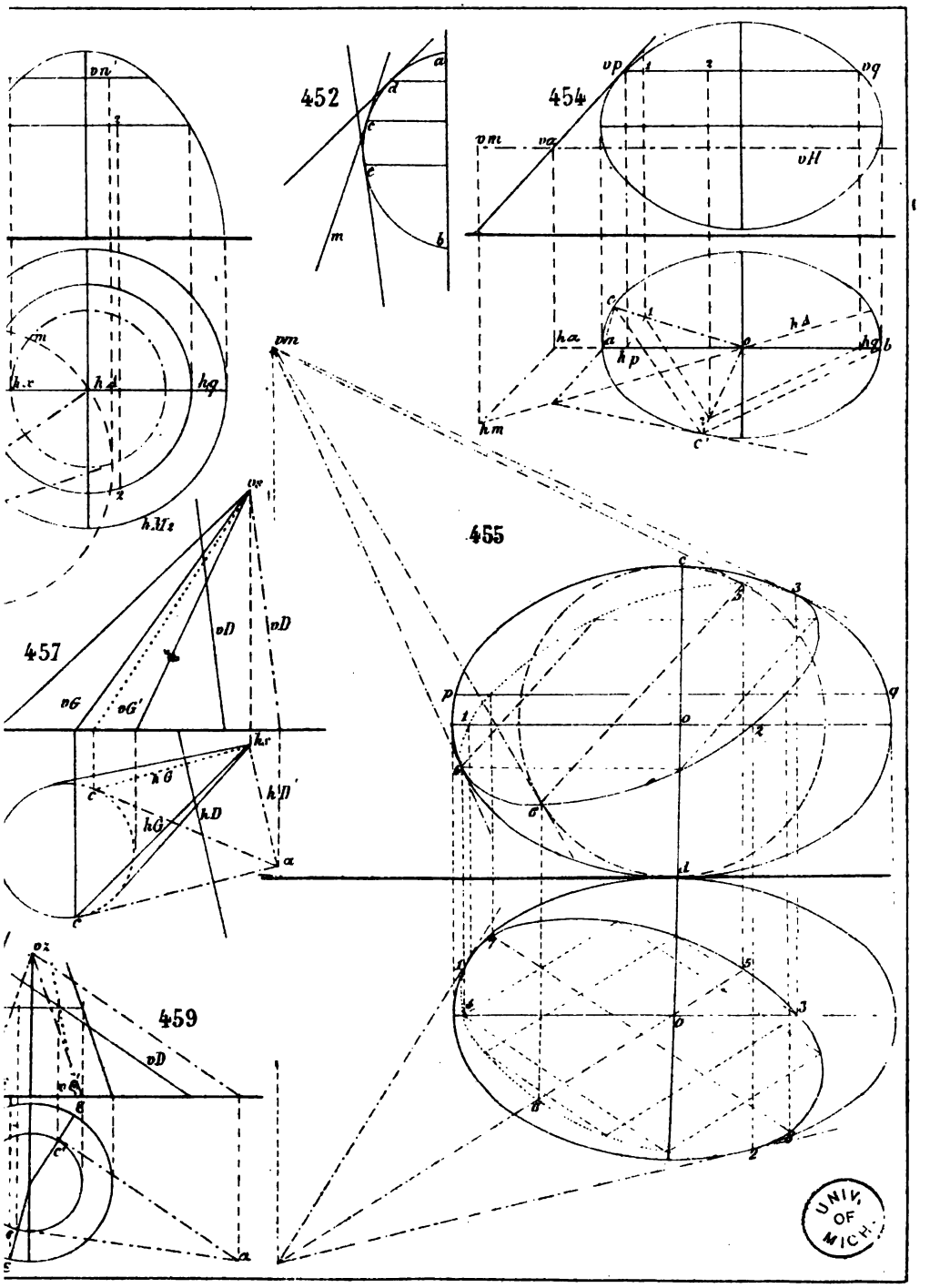

UNIV. OF MICH.

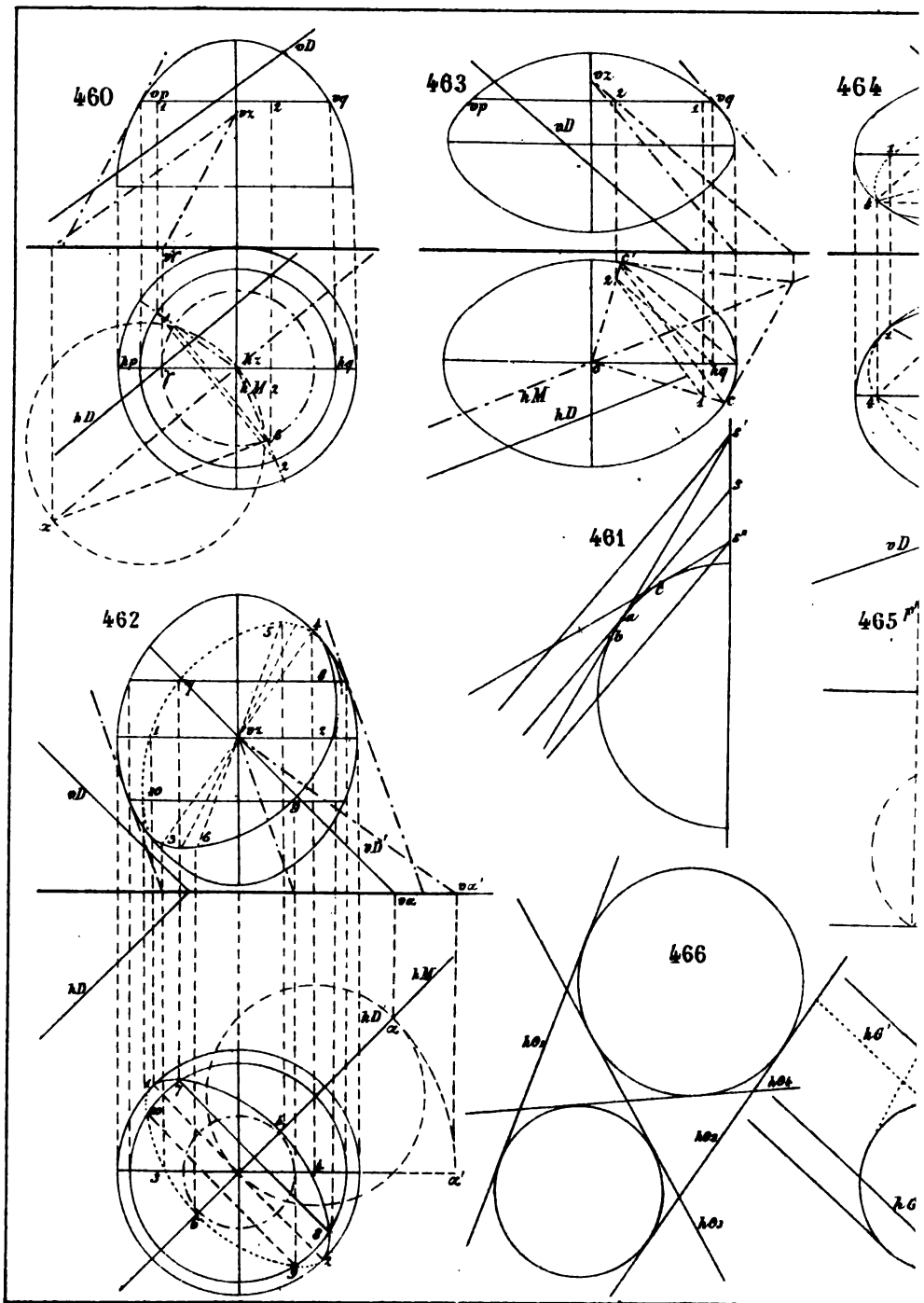

H.Bey,Grav.

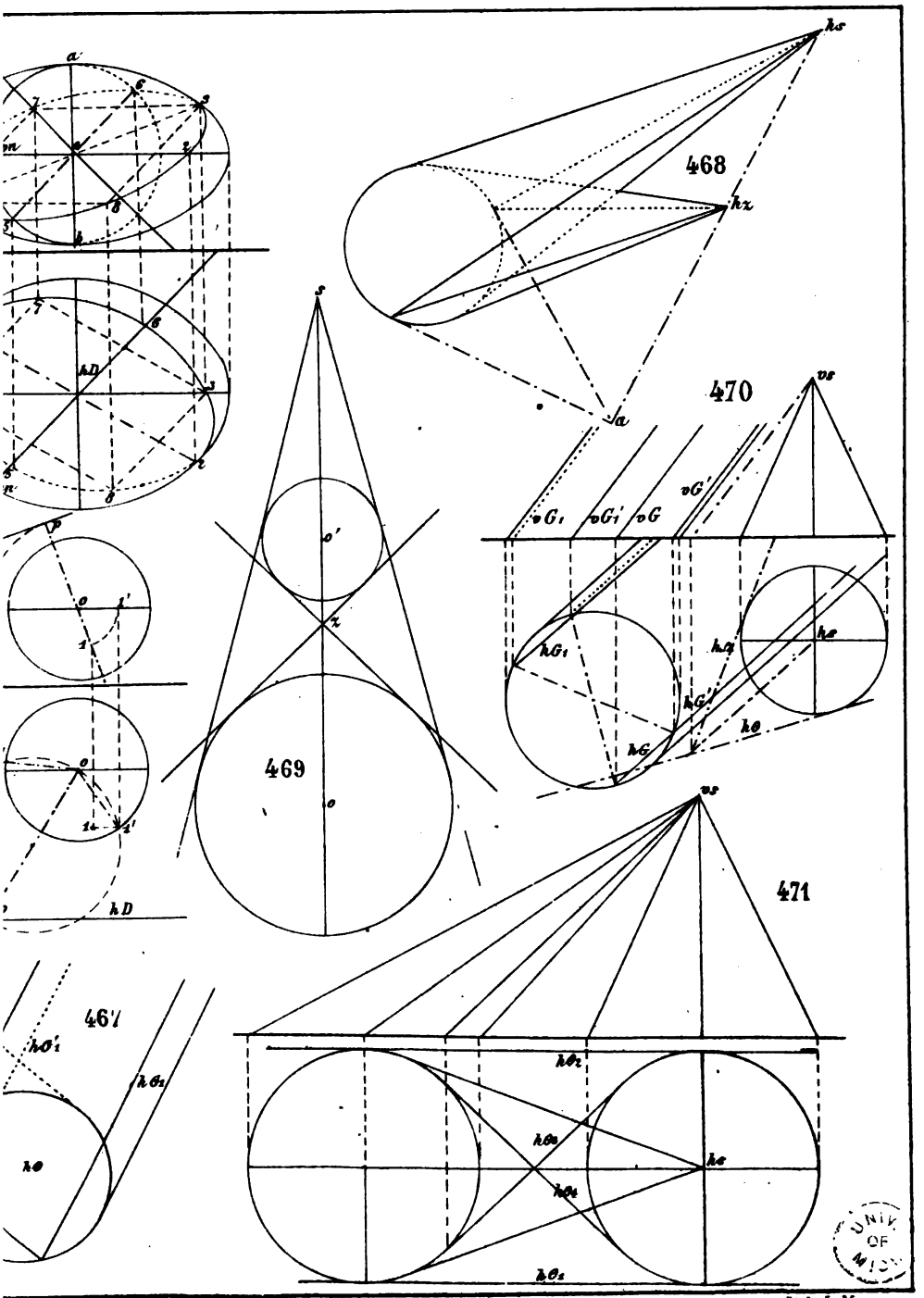

UNIV OF ALTA

Lith: L. Mertens.

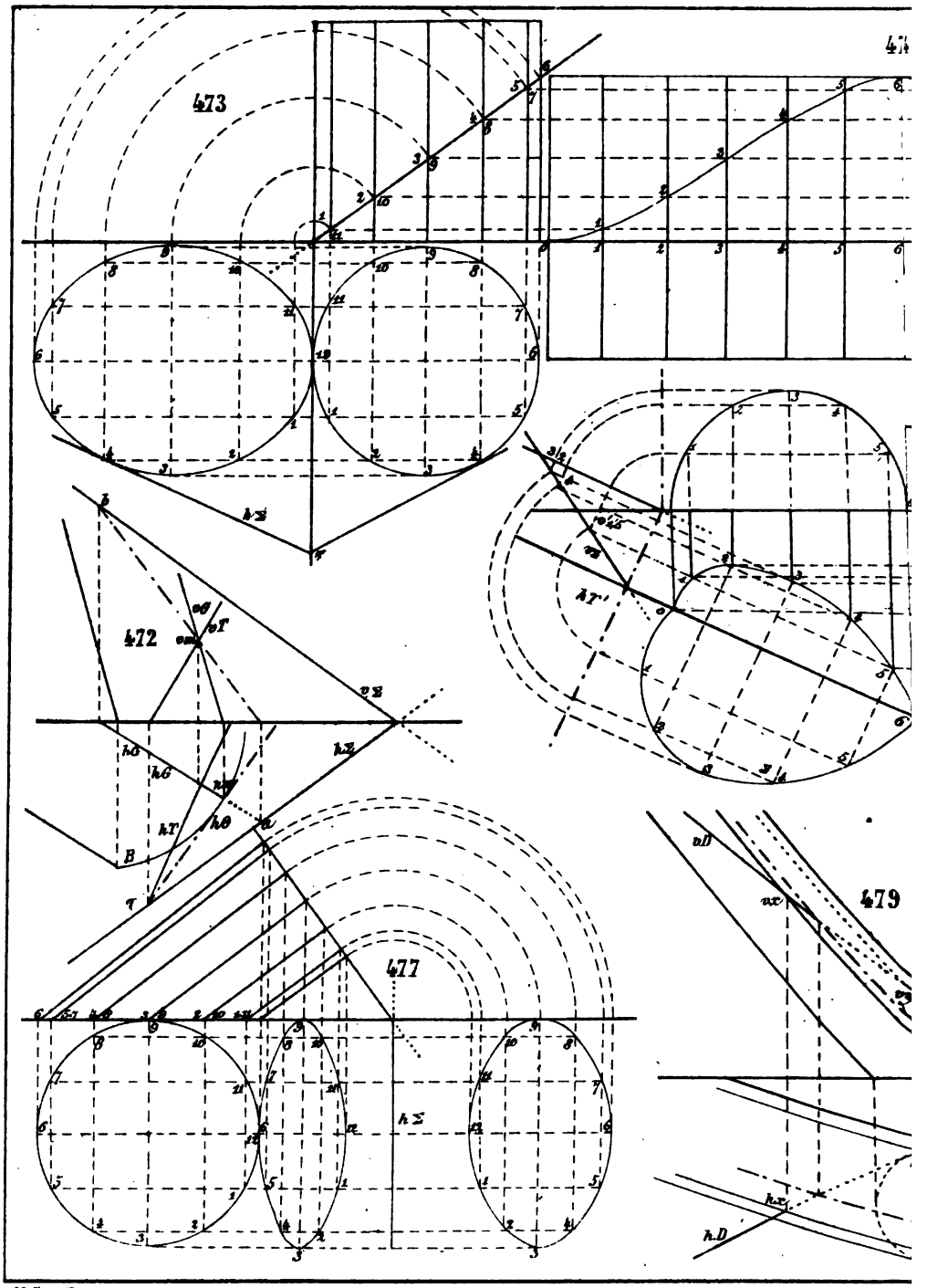

H. Bey, Grav.

PLANCHE XXIII.

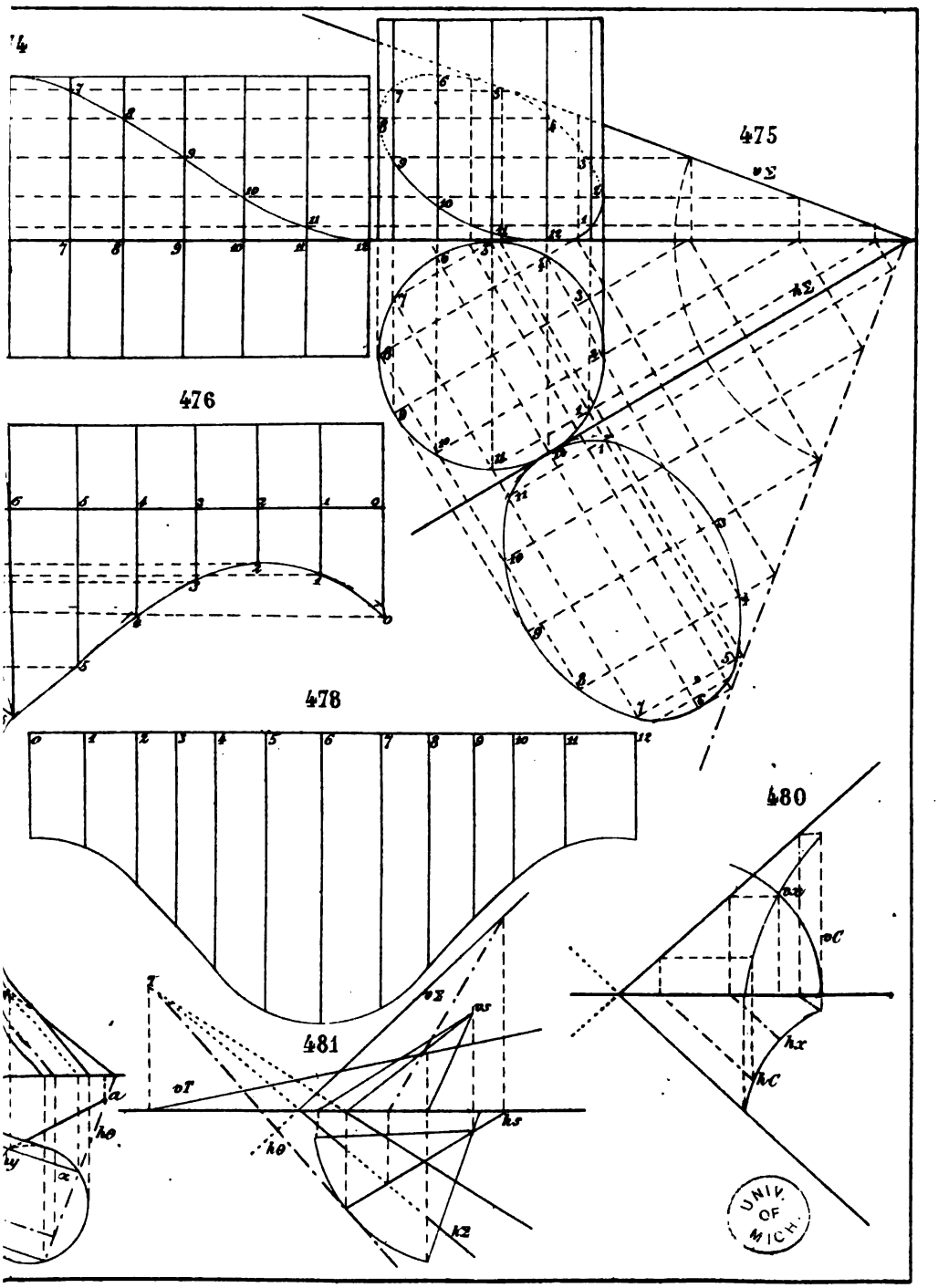

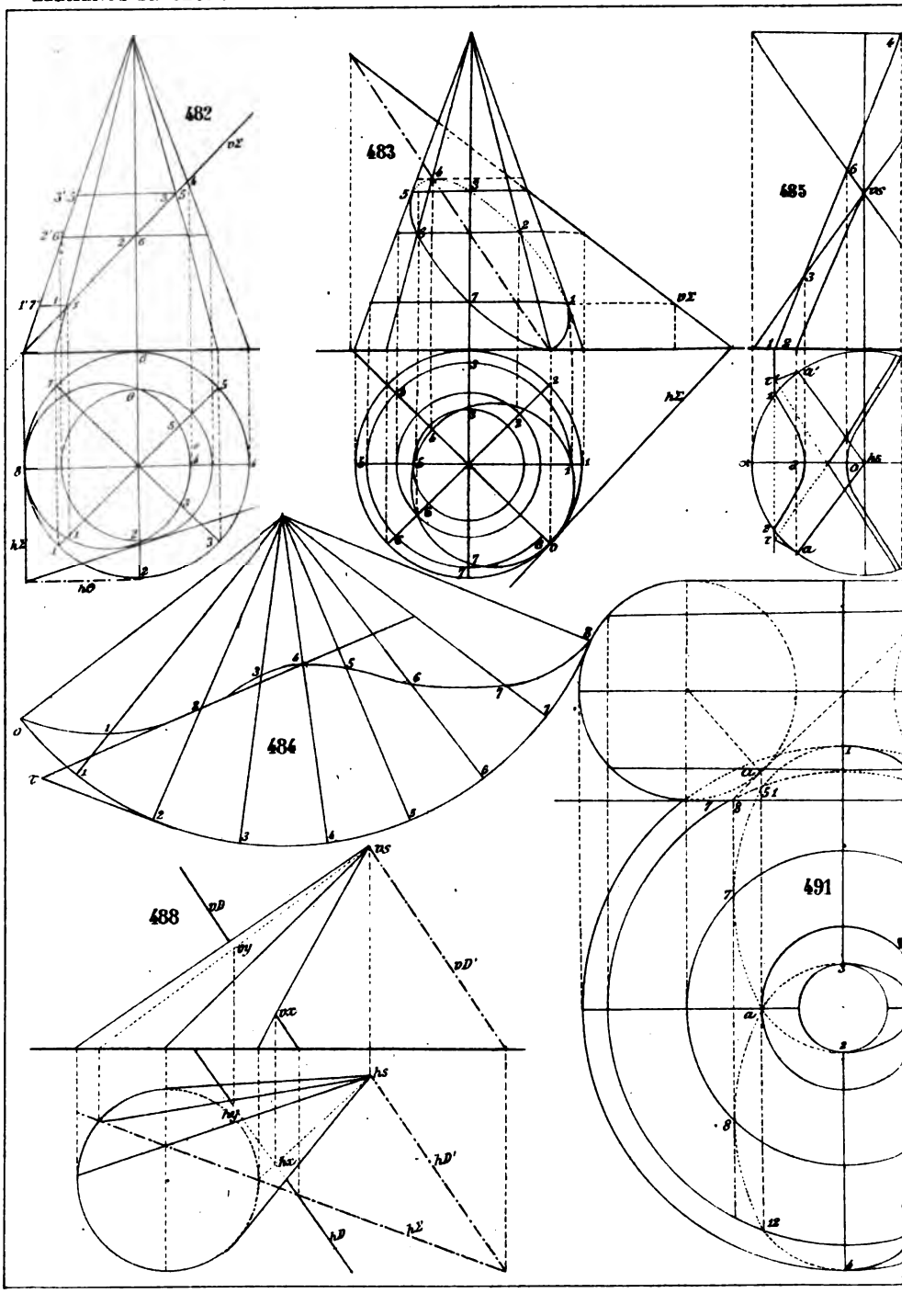
482
483
485
484
488
491

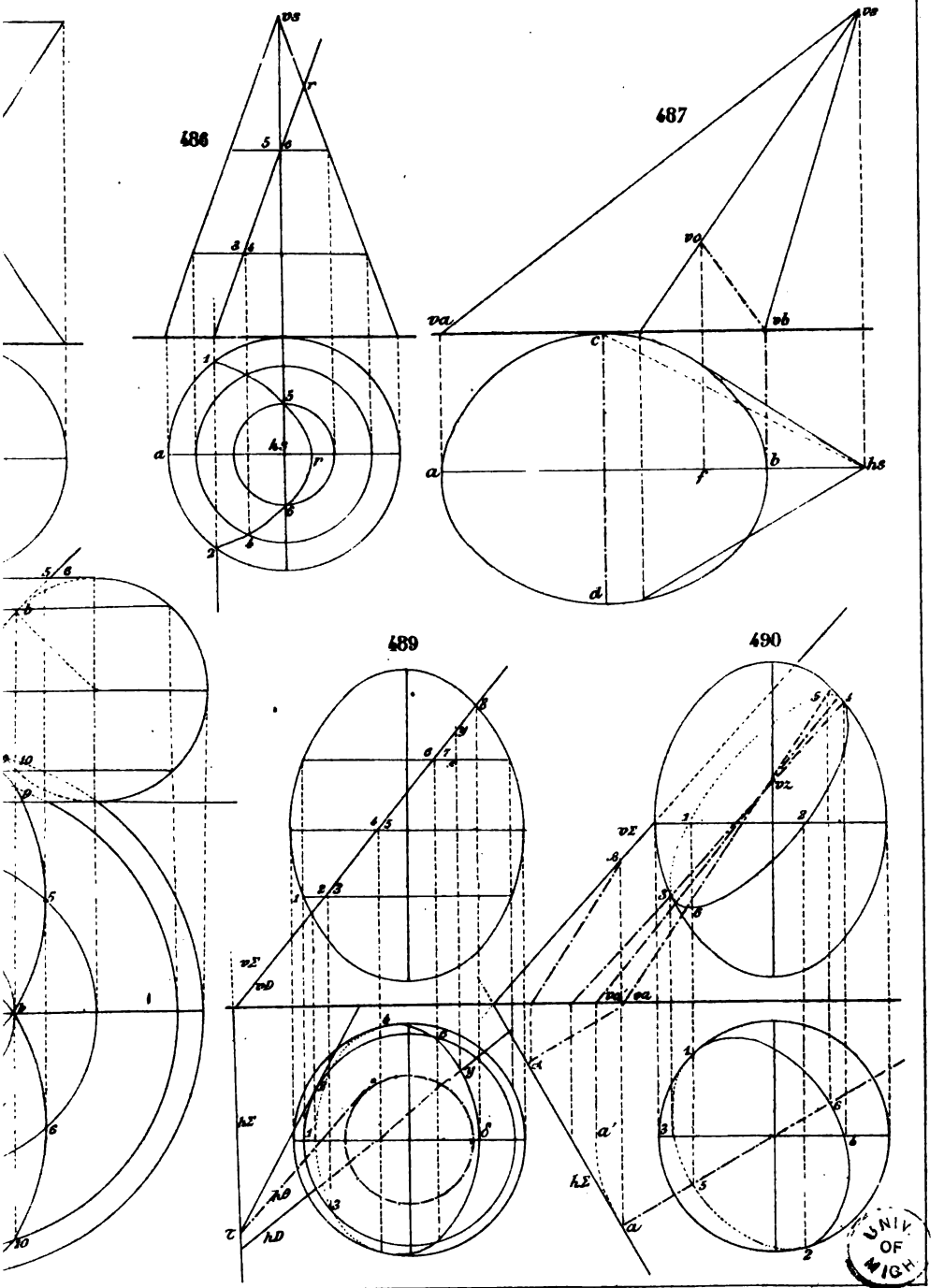

Lith: L. Mertens.

UNIV OF MICH

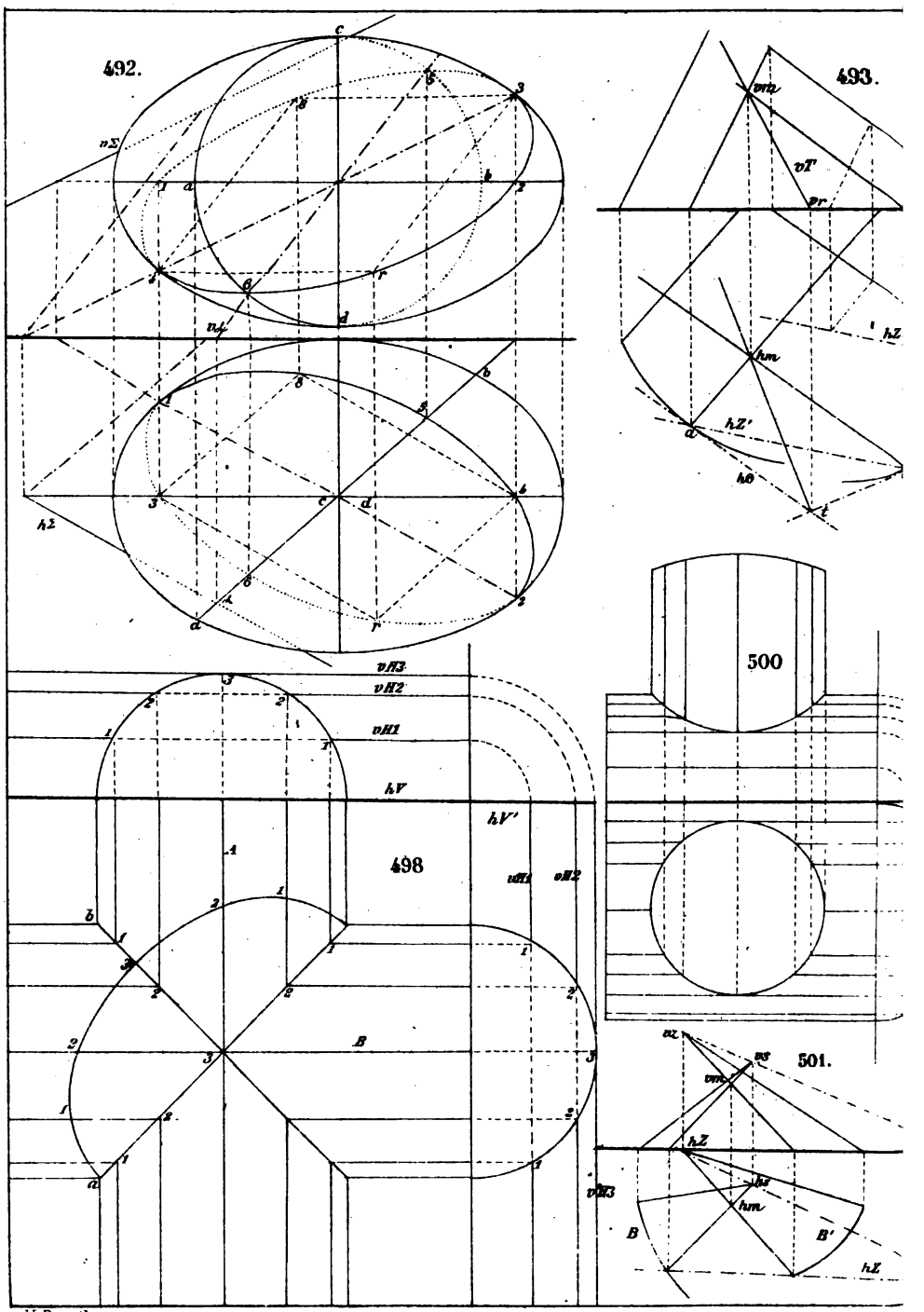

H. Bey. Grav

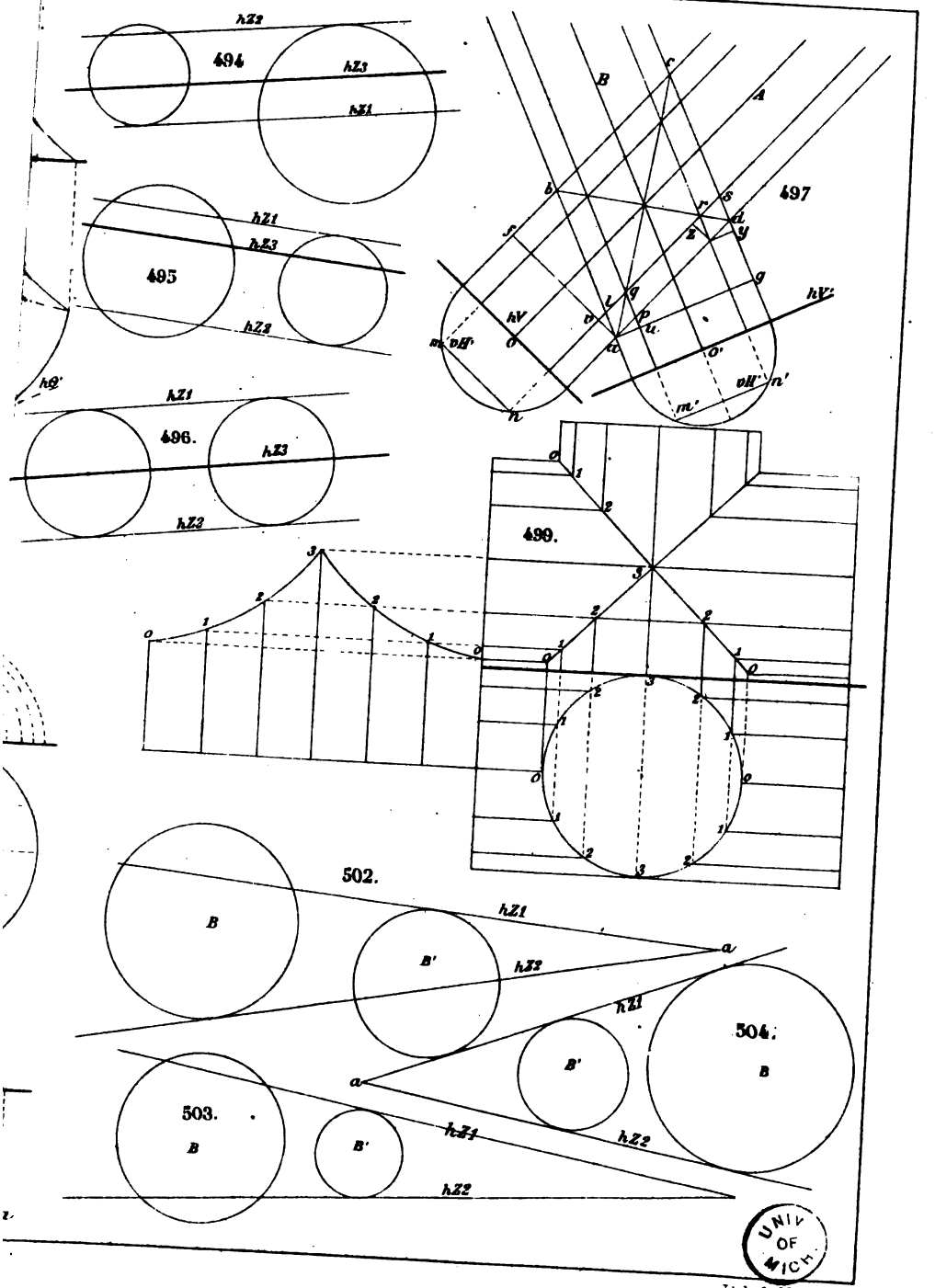

UNIV OF MICH

Lith: L. Mertens.

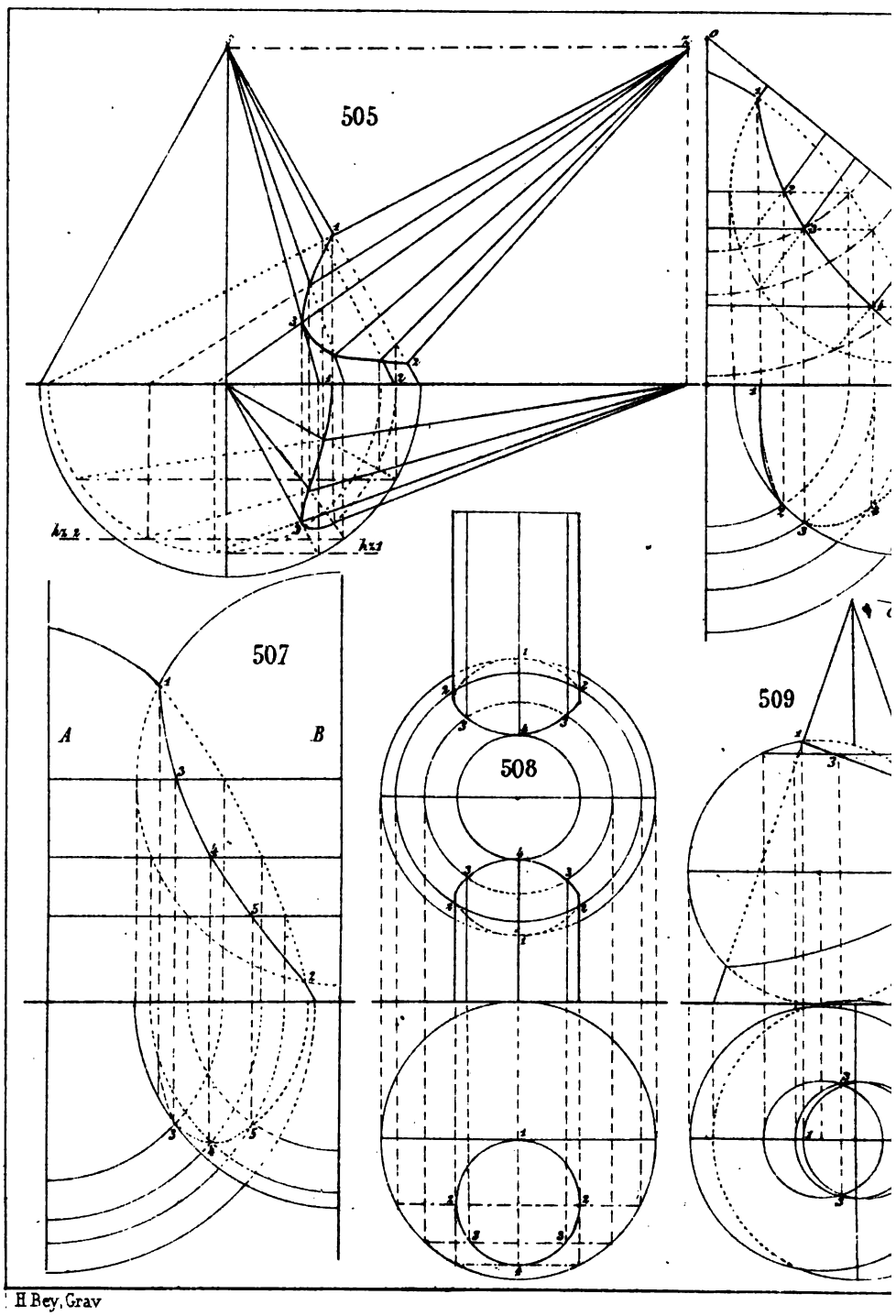

H.Bey, Grav

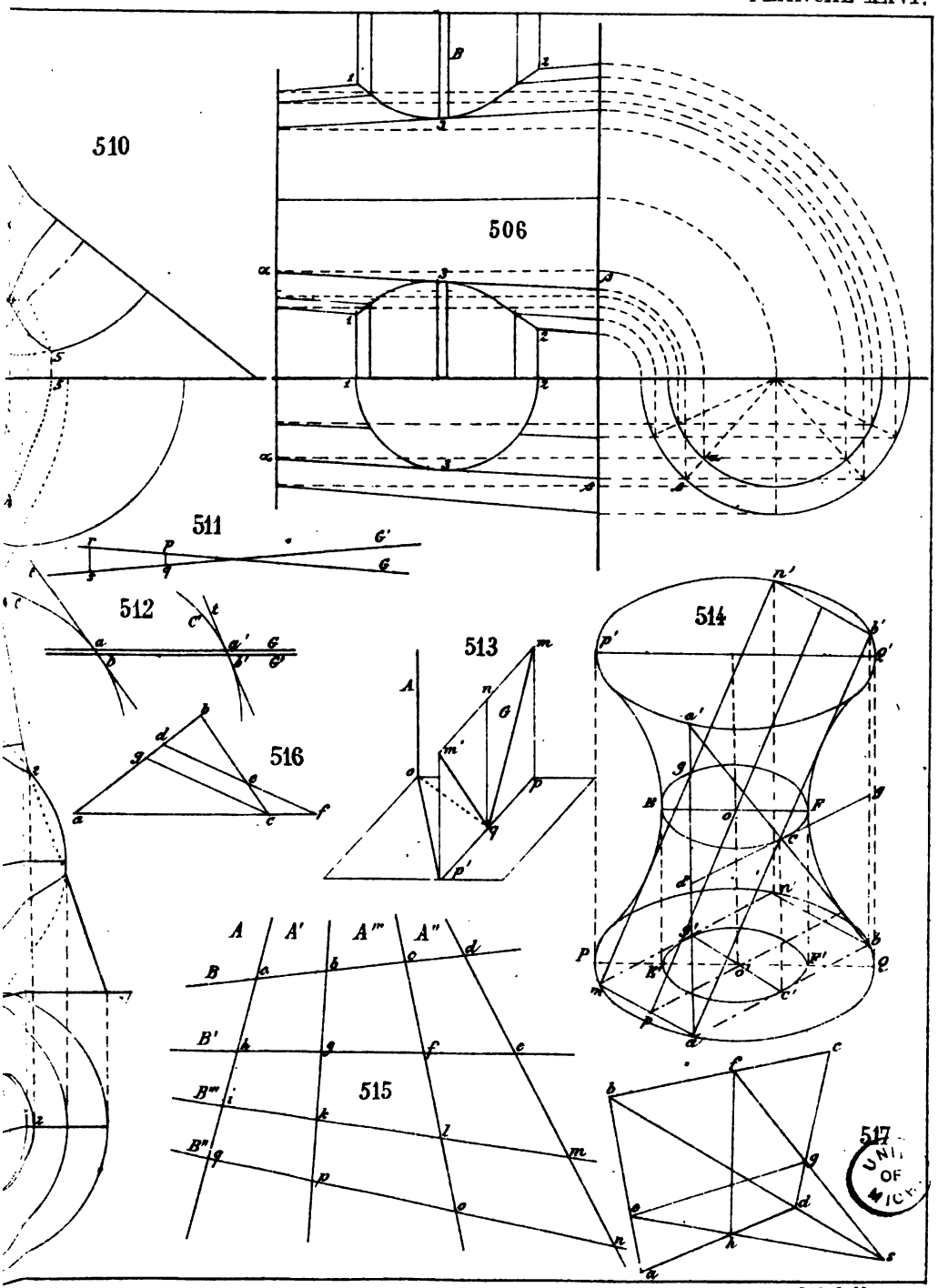

UNI
OF
MICH

Lith. L. Mertens.

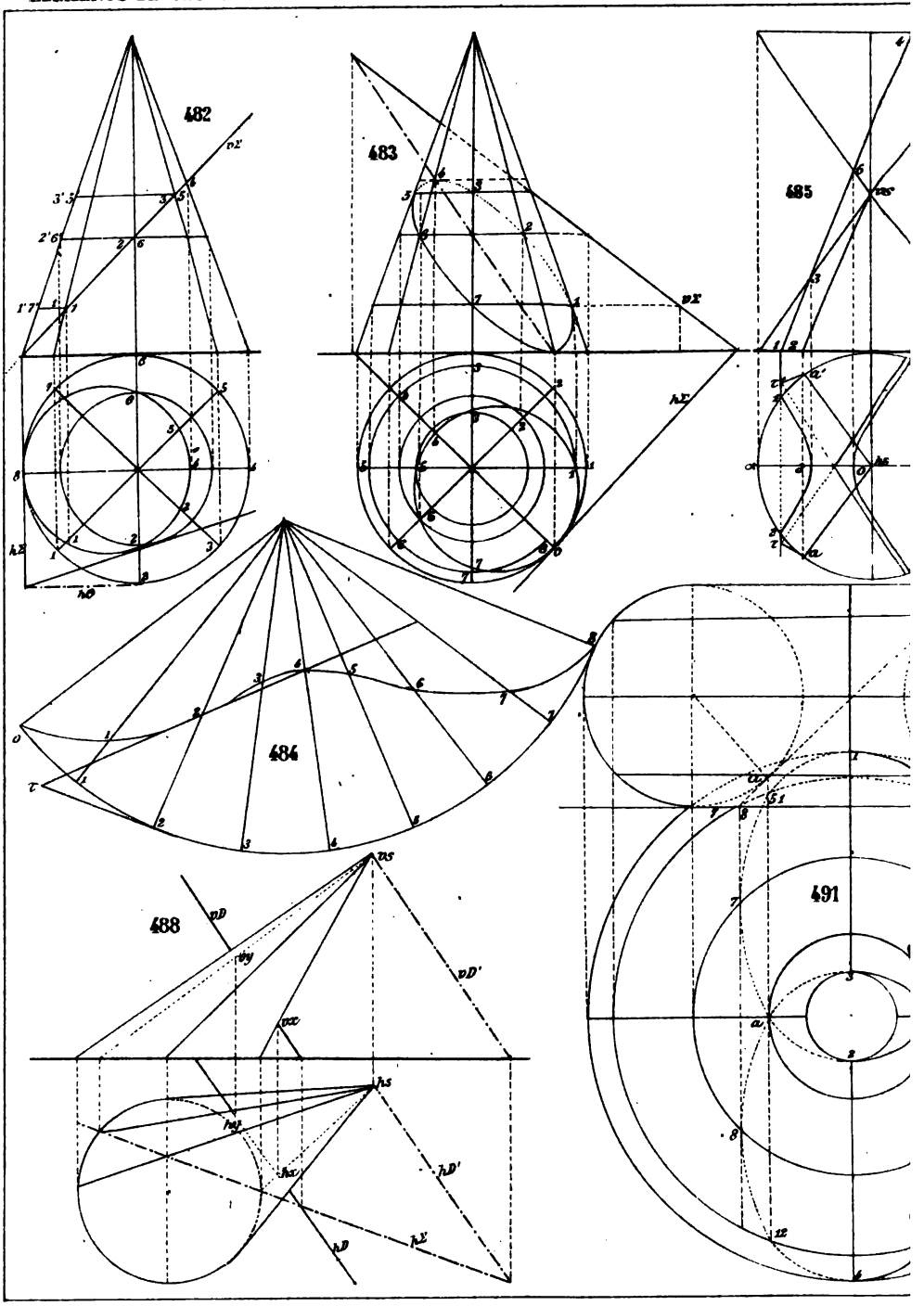
482
483
485
484
488
491

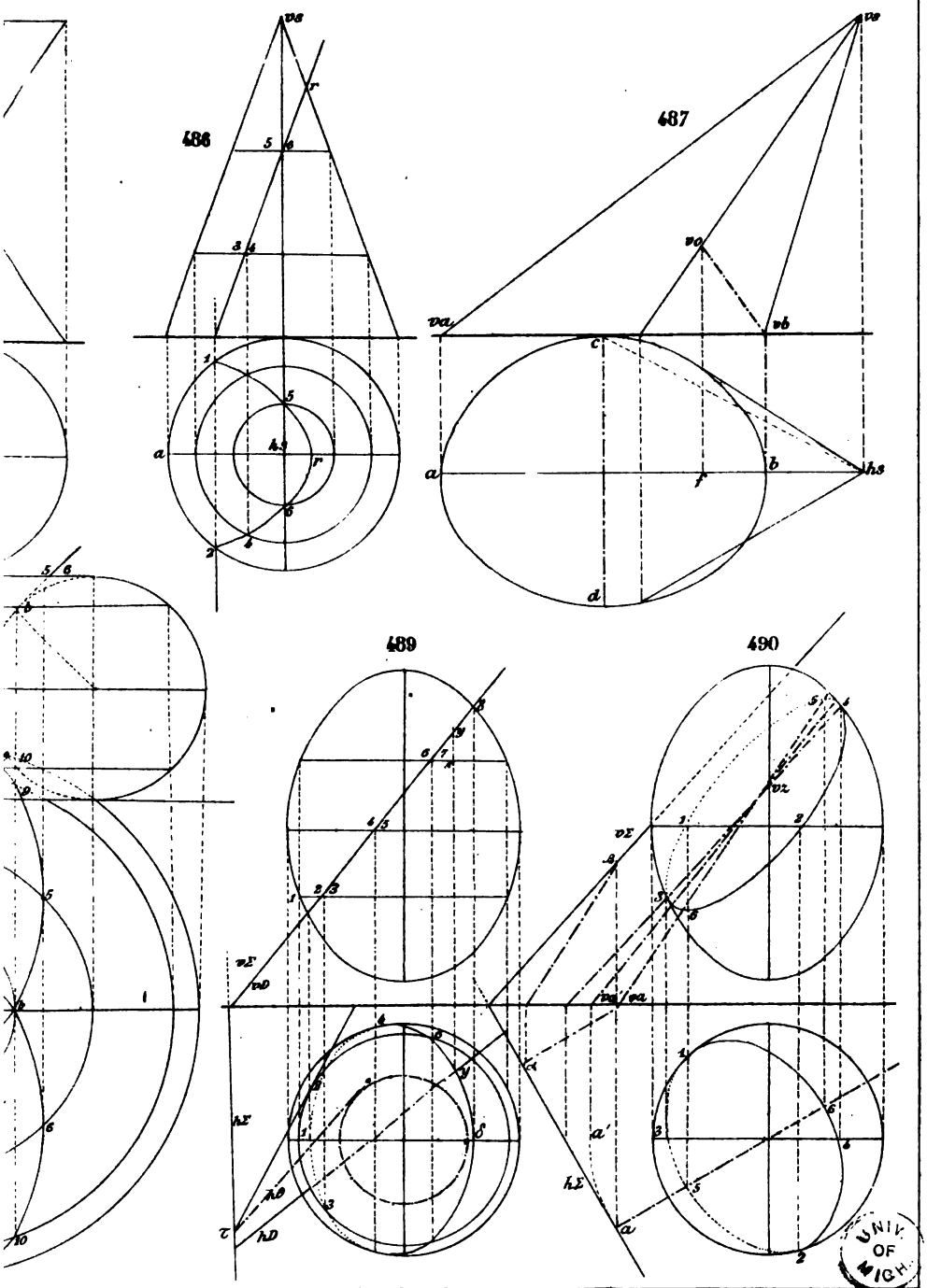

UNIV OF MICH.

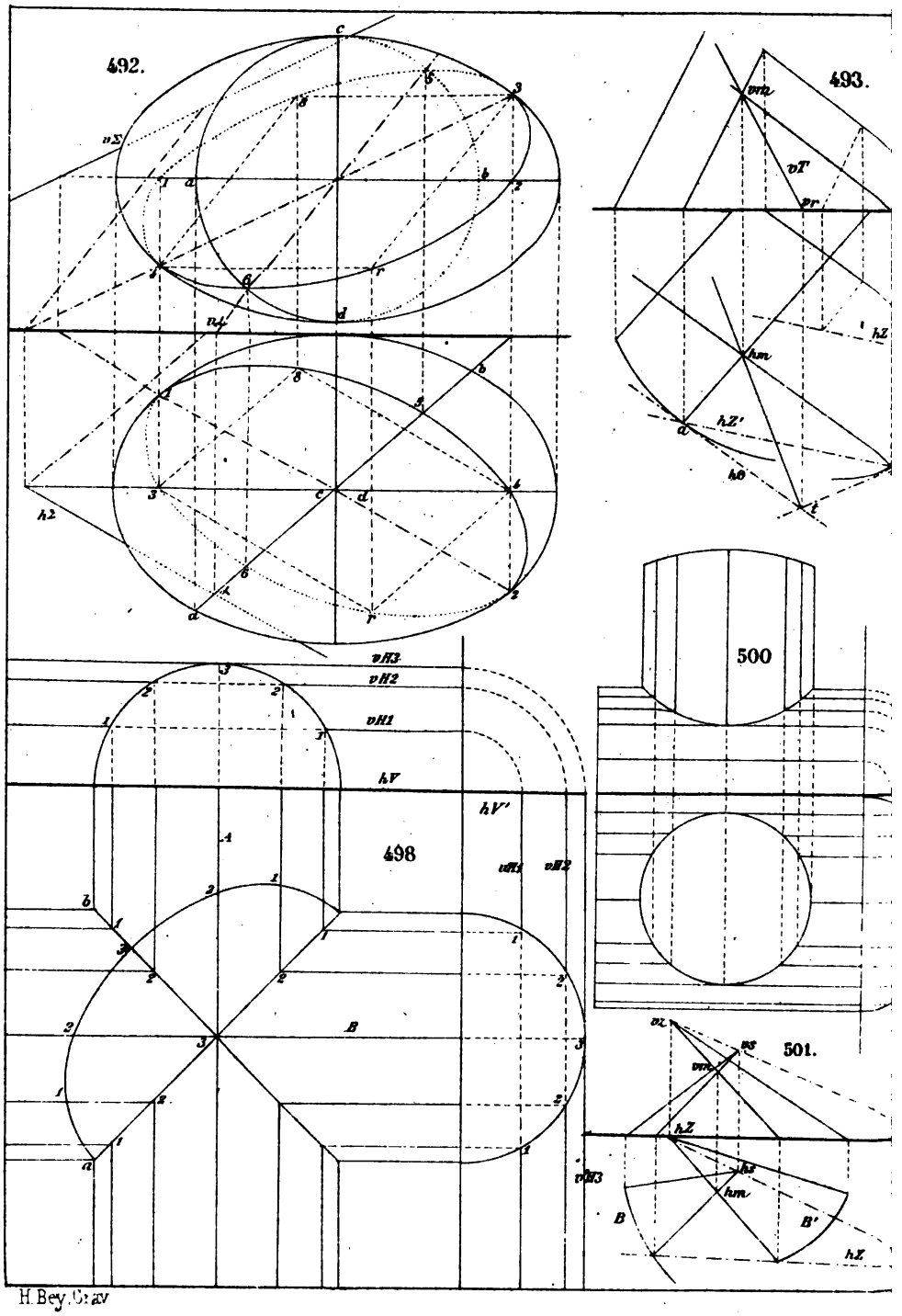
492.
493.
500
498
501.
vH3
vH2
vH1
hV
hV'
vH1
vH2
vT
vm
hm
hZ
hZ'
hZ
vH3
B
B'

H. Bey, Grav

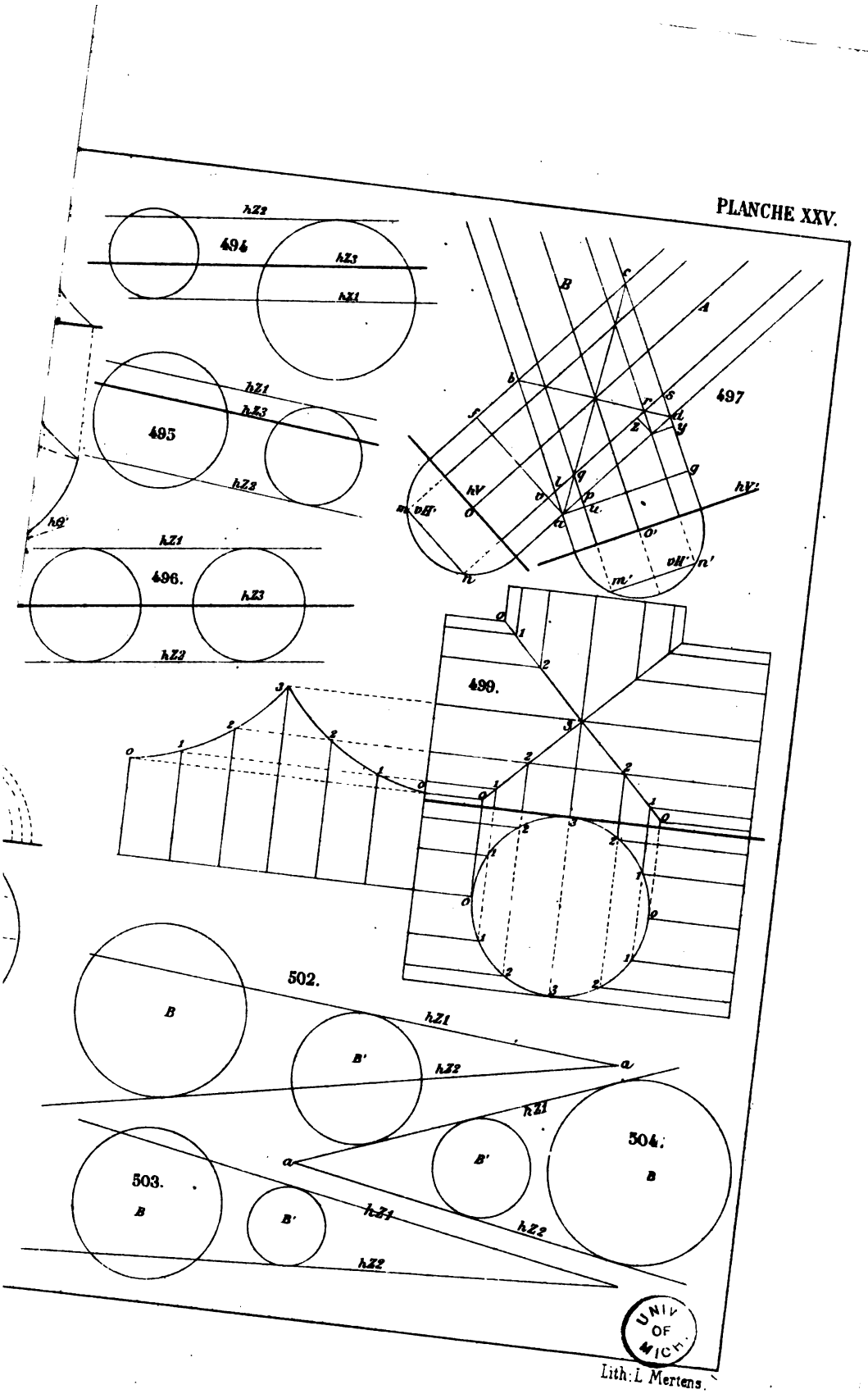

Lith: L. Mertens.

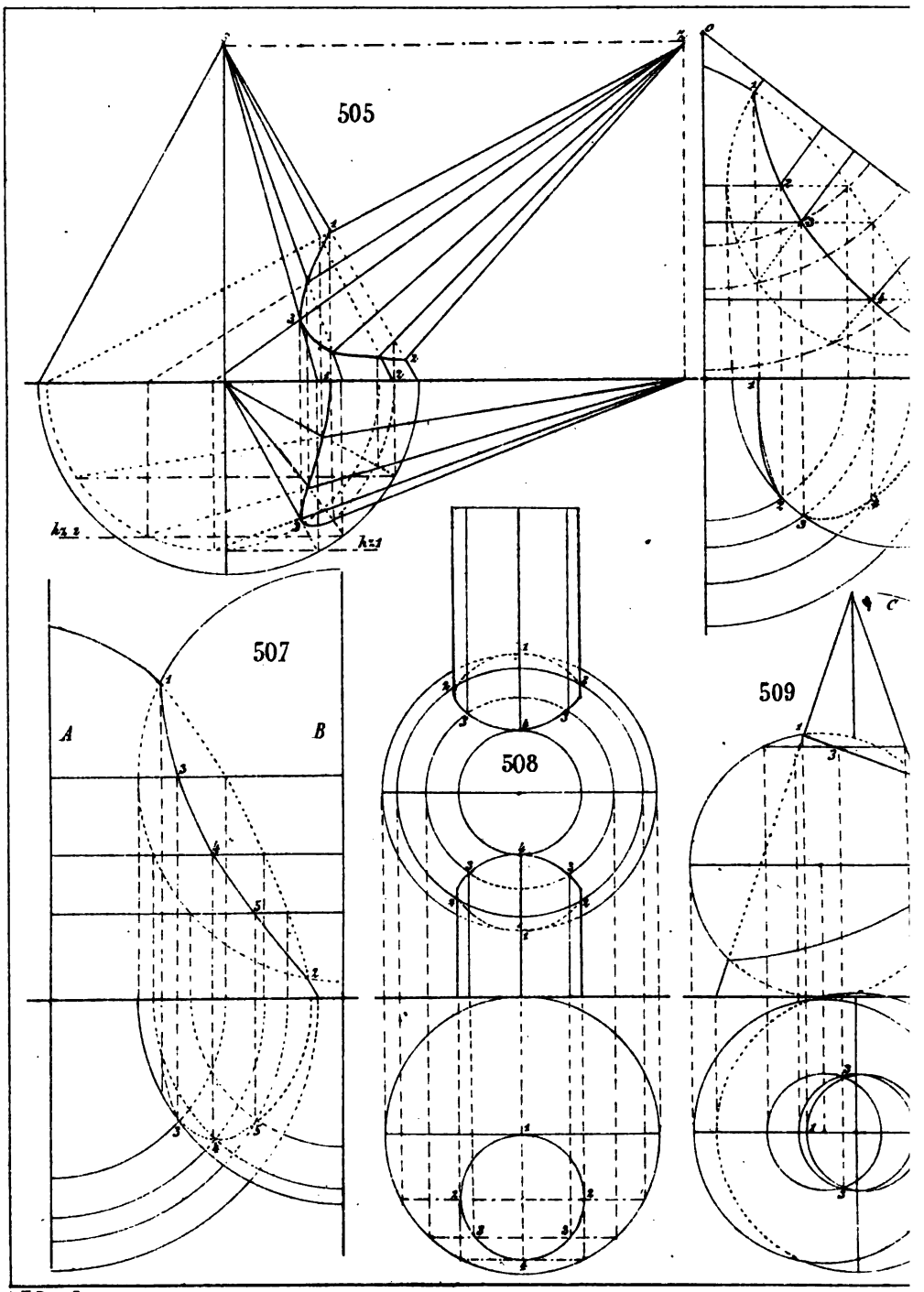
505
507
508
509
A
B
C
H.Bey, Grav

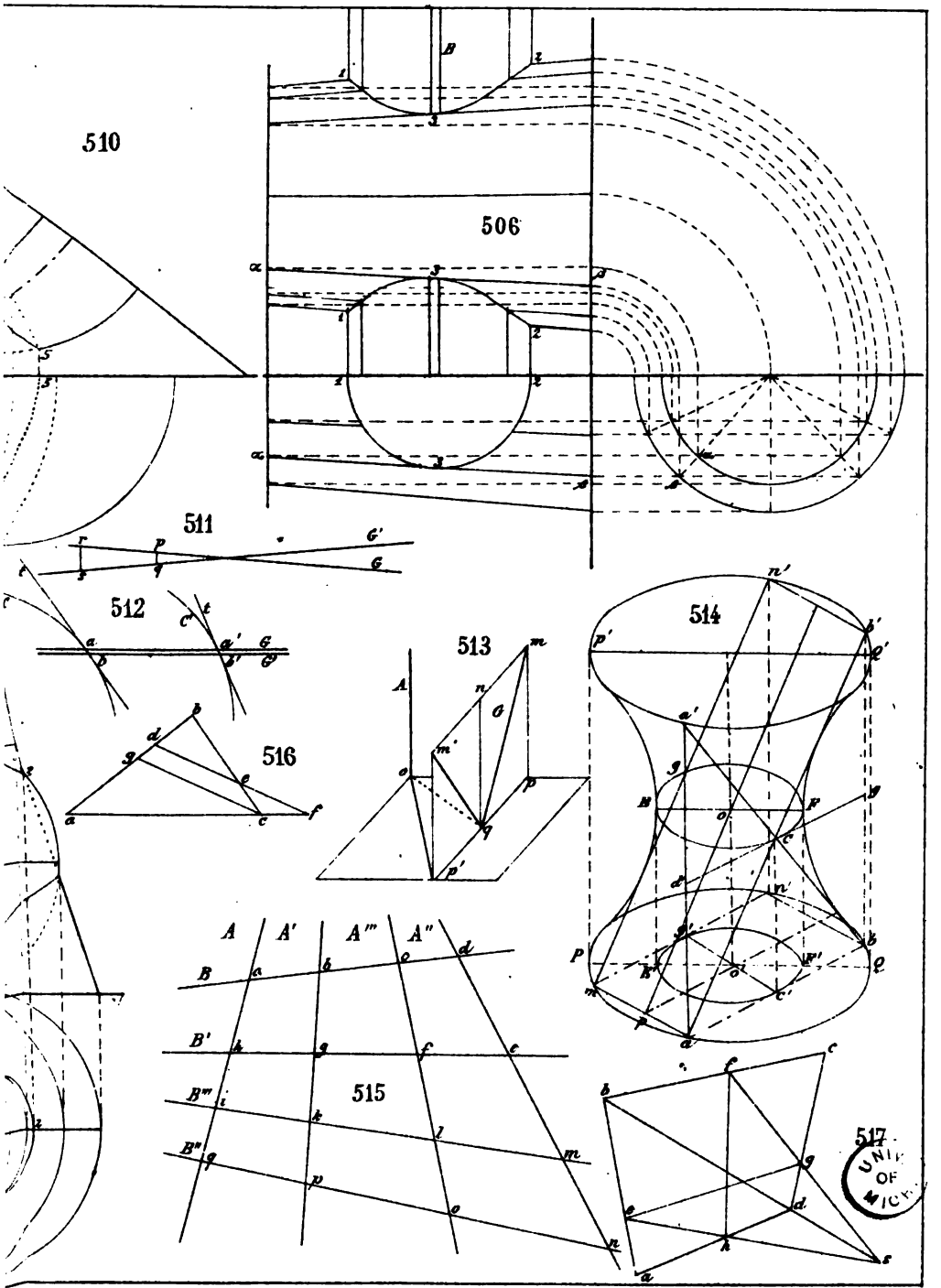

UNIV OF MICH

Lith. L. Mertens

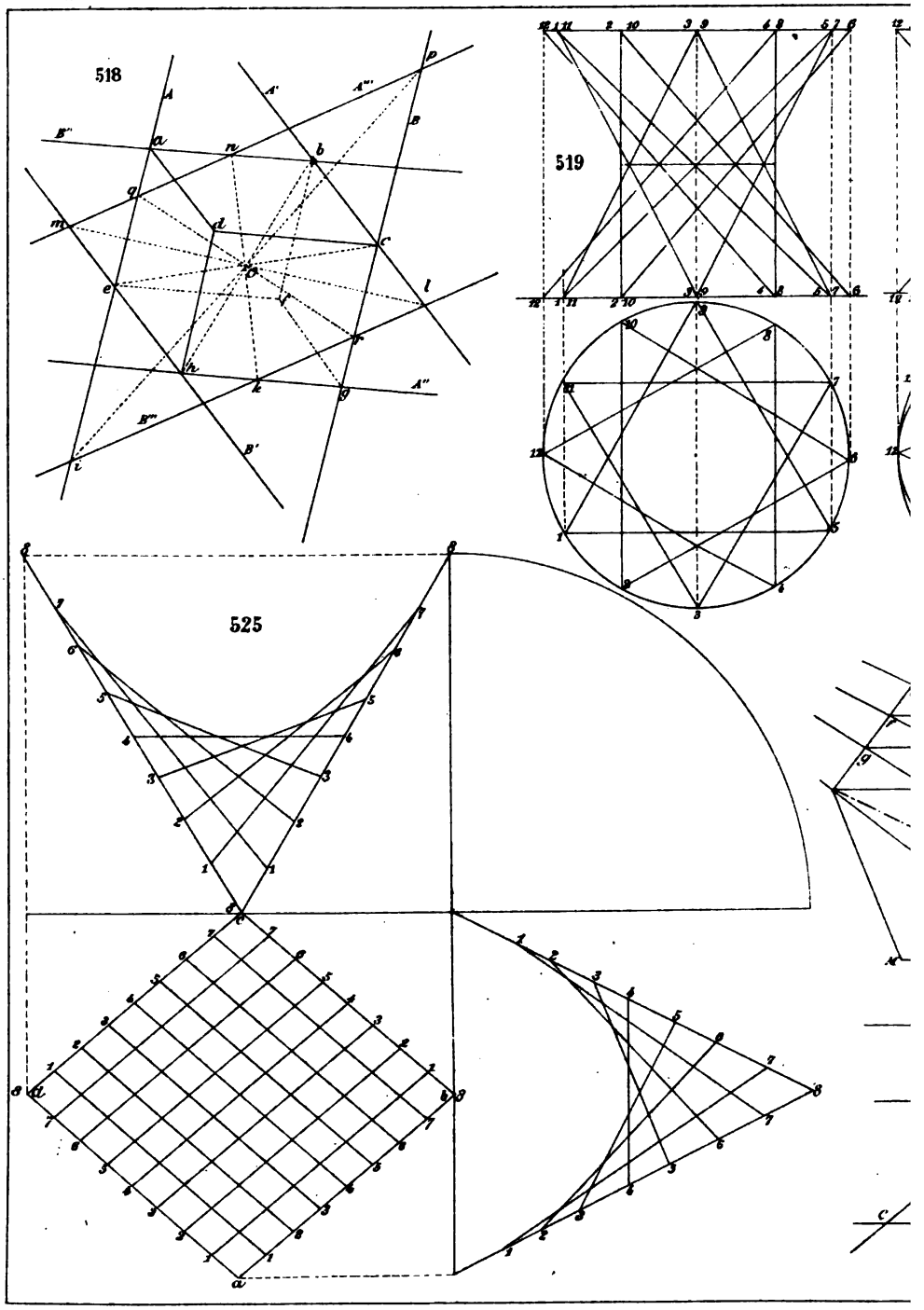
518
519
525

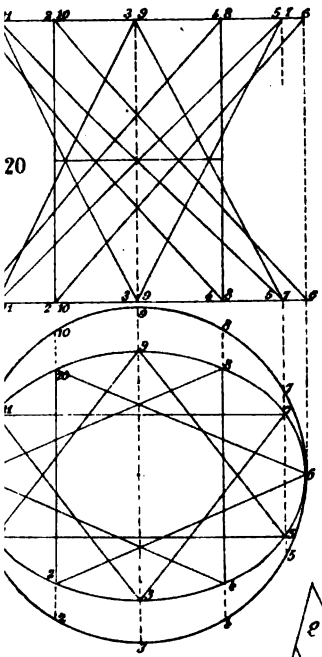

20

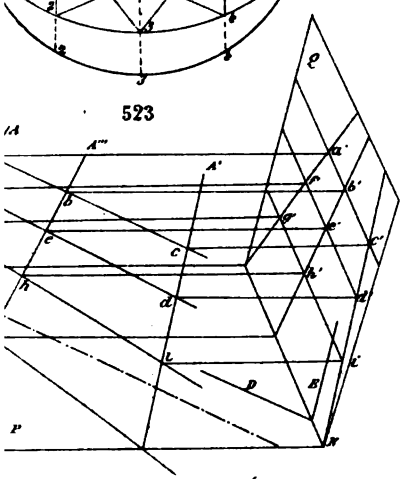

523

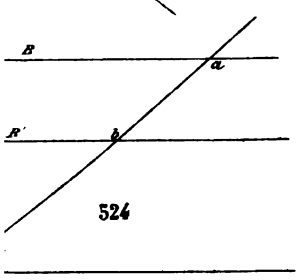

524

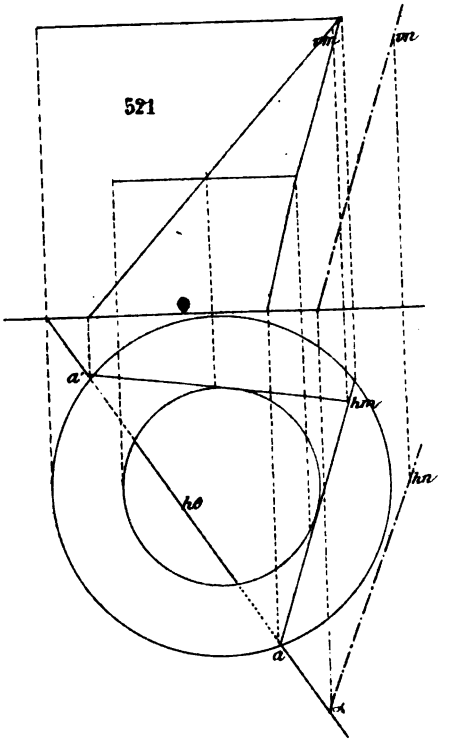

521

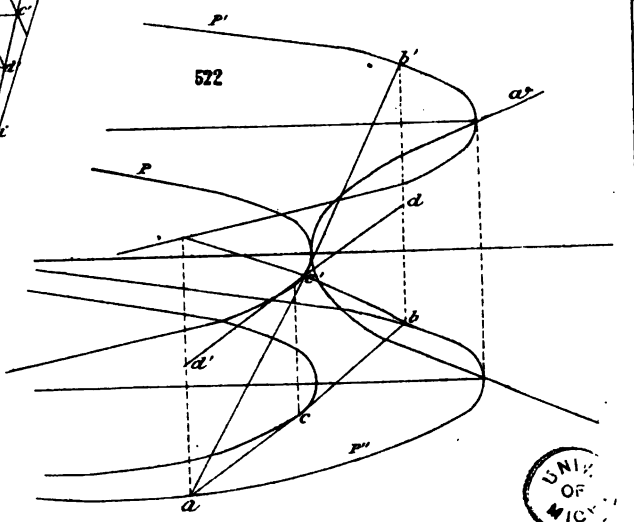

522

UNIV OF MICH

Lith. L. Mertens.

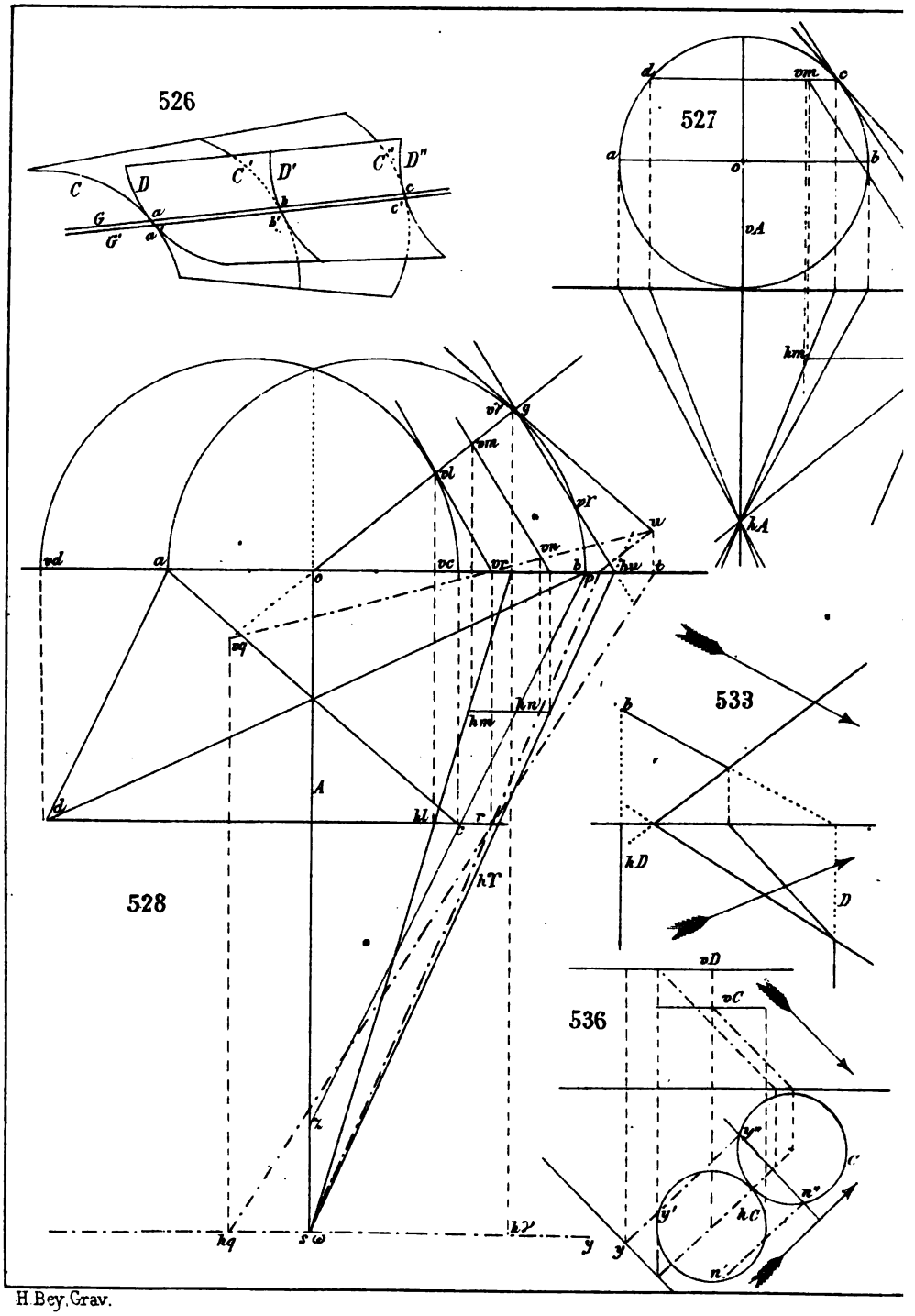

H. Bey, Grav.

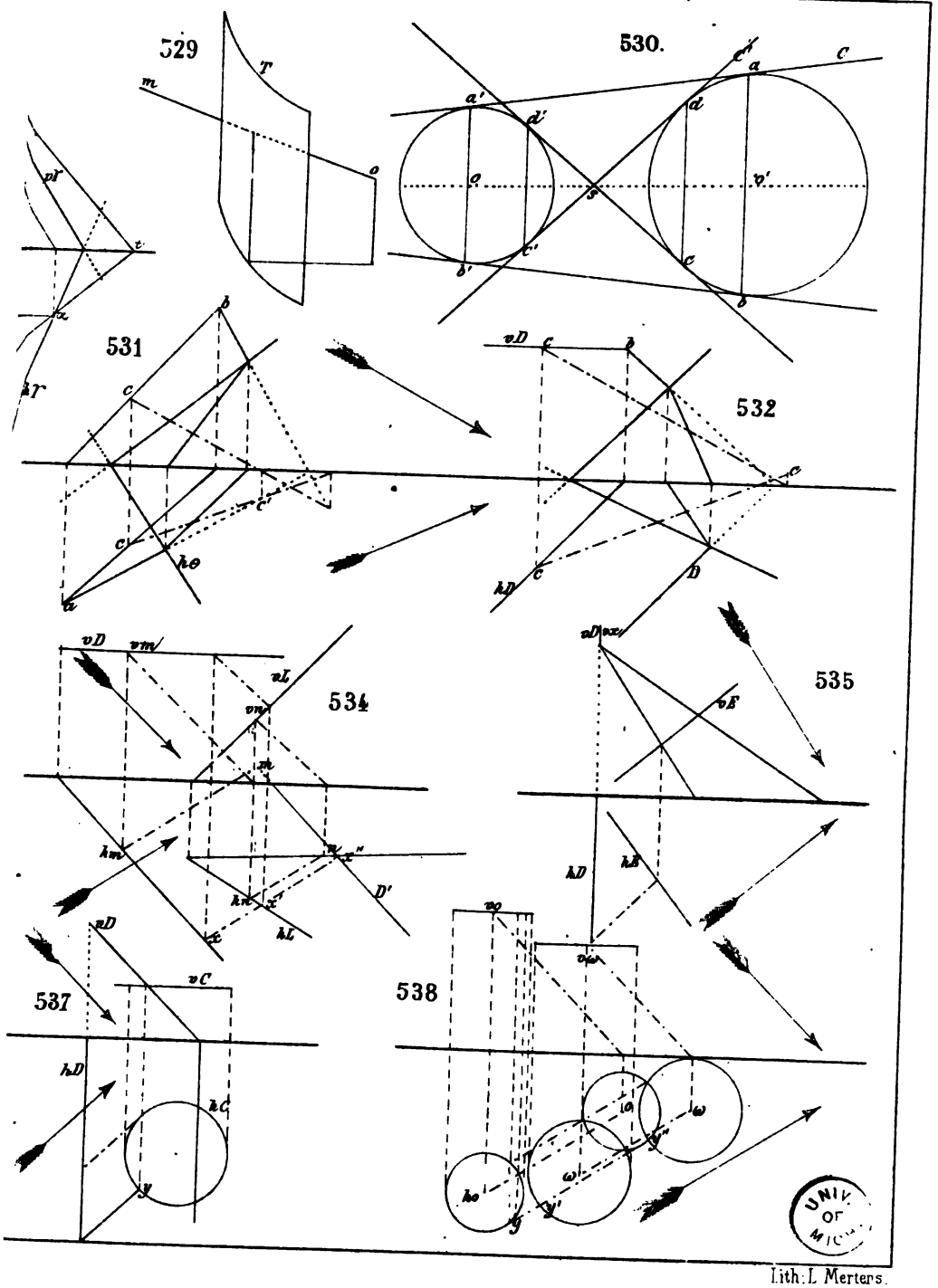

UNIV. OF MICH.

Lith. L Merters.

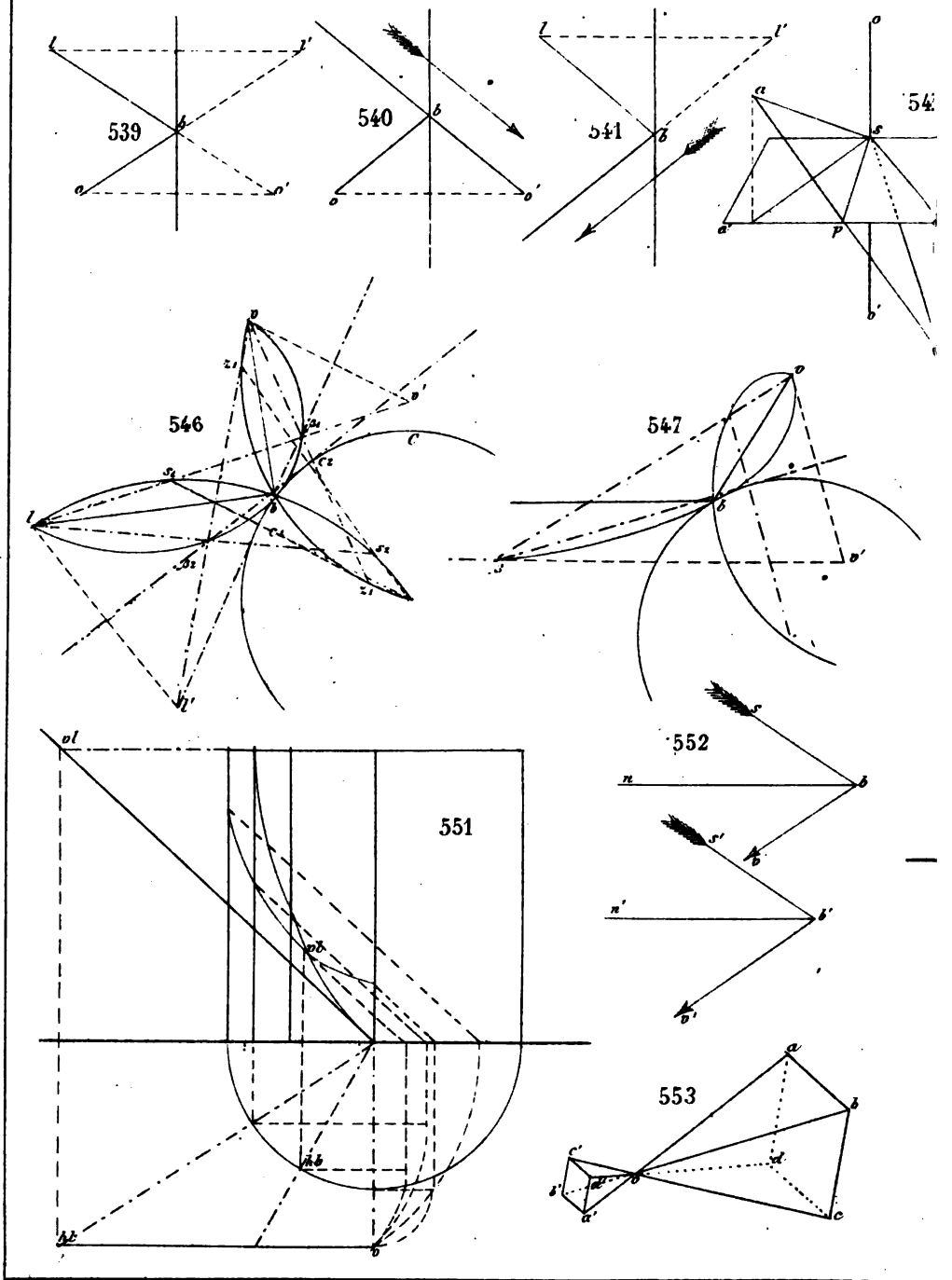

H. Bey Grav.

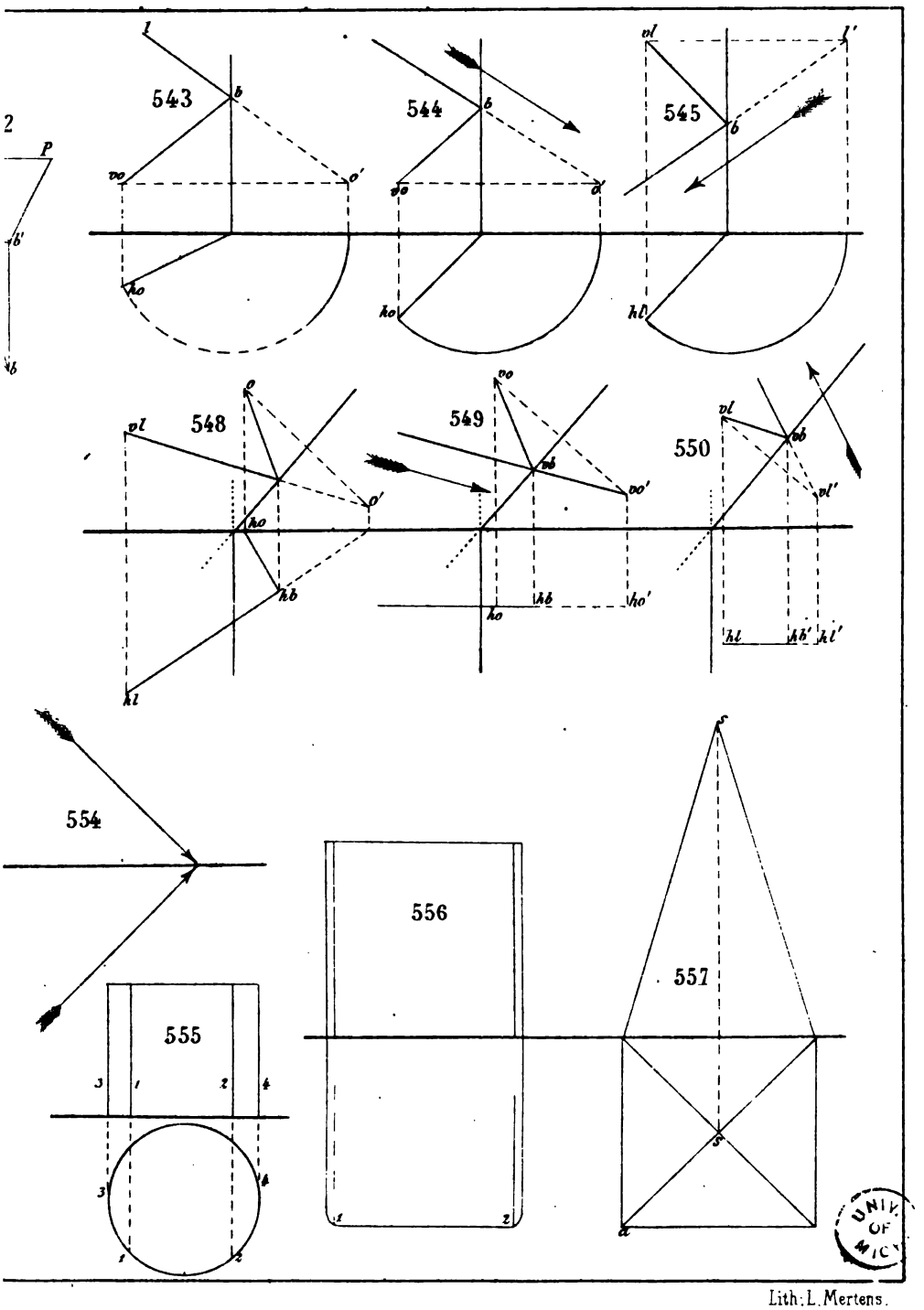

Lith: L. Mertens.

UNIV OF MICH

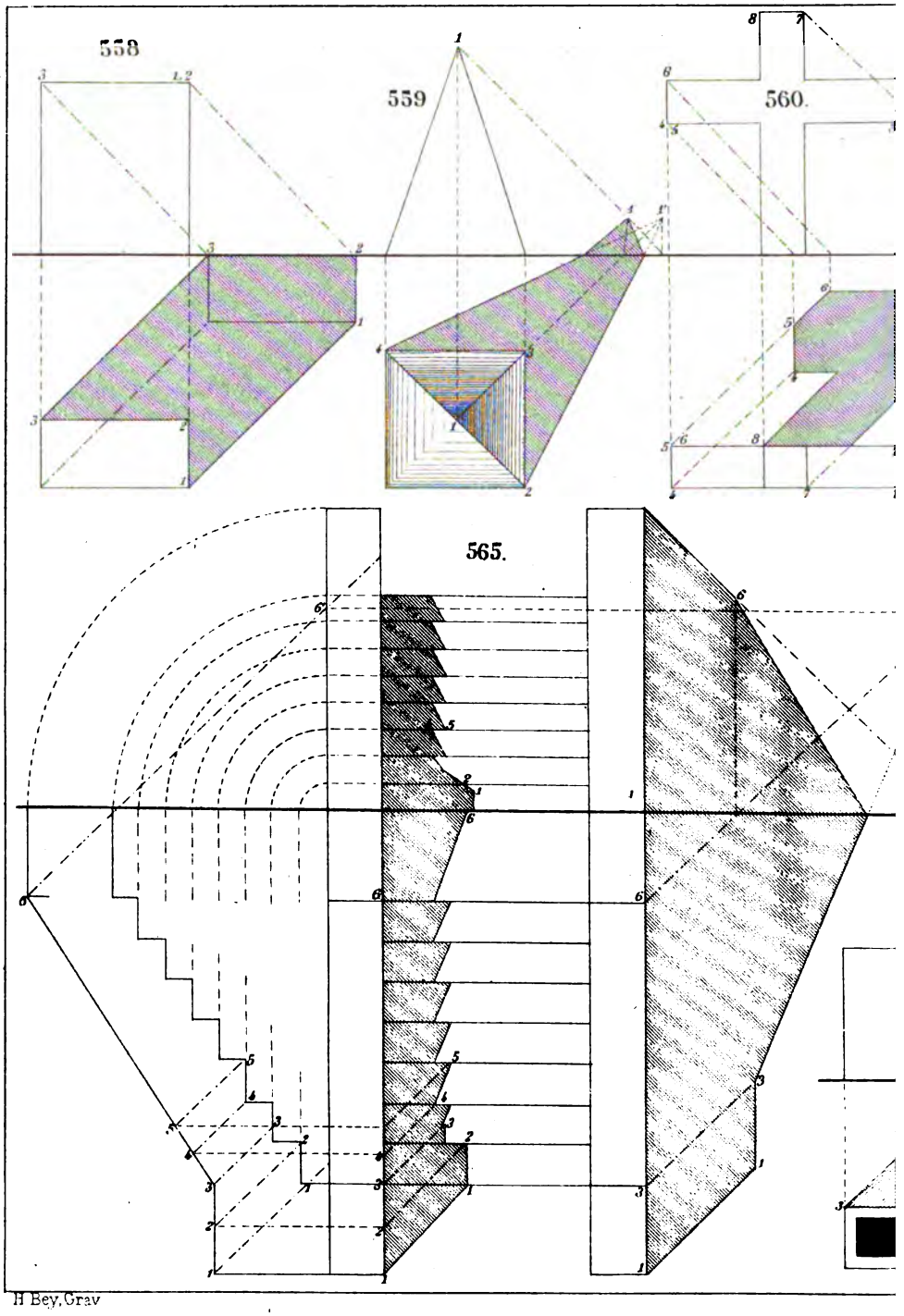

H Bey, Grav

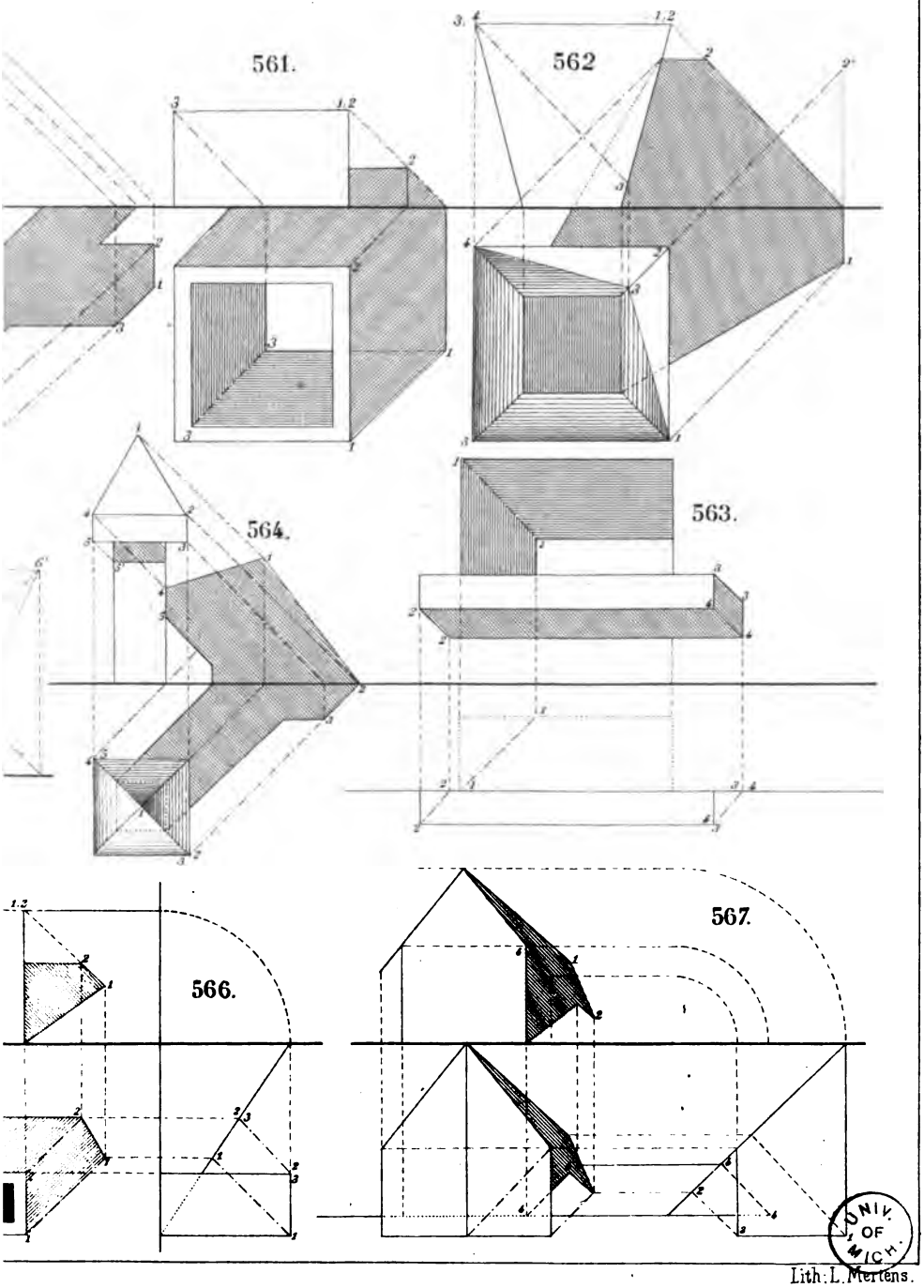

UNIV. OF MICH.

Lith. L. Mertens.

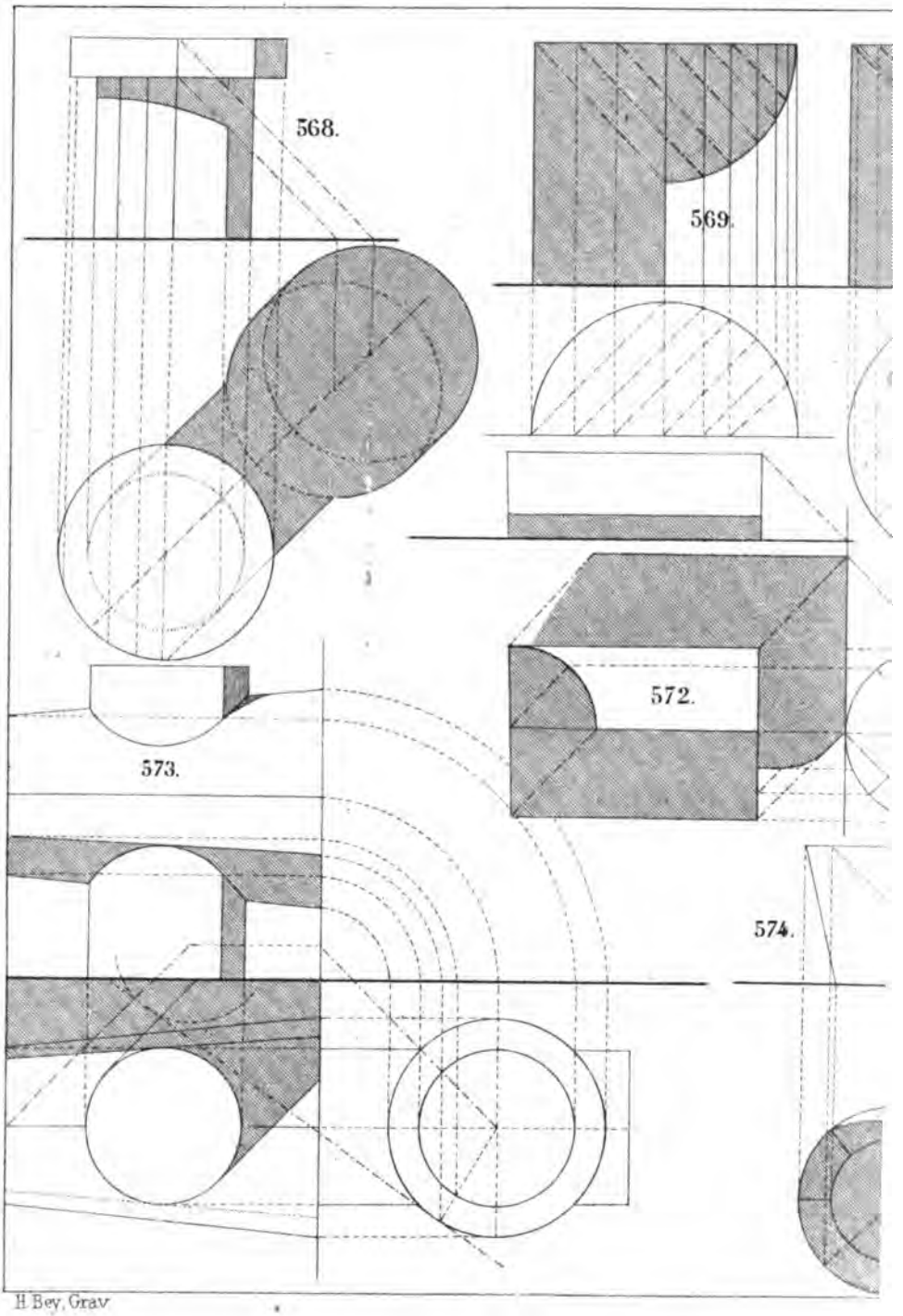

H. Bey, Grav.

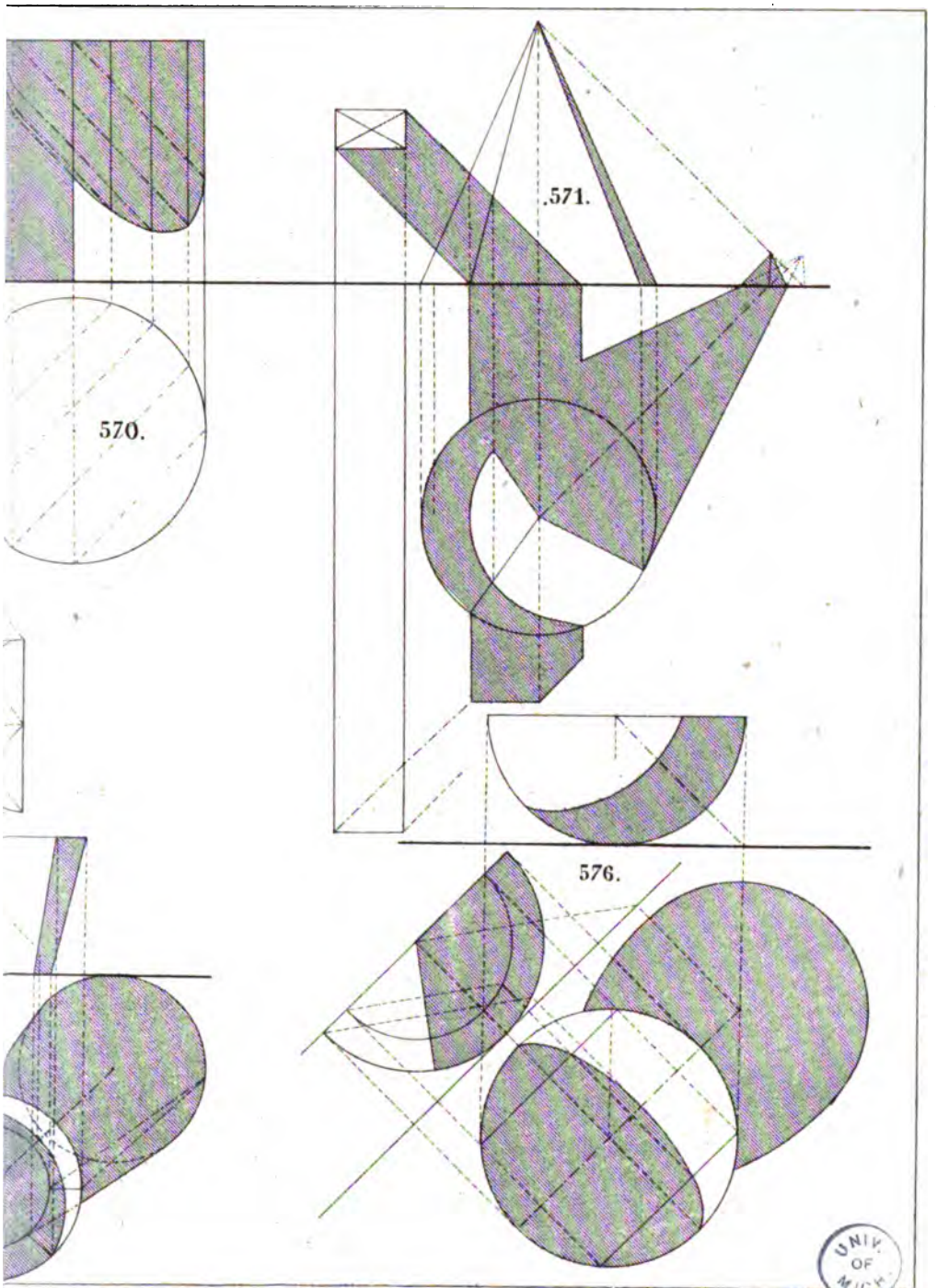

UNIV. OF MICH.

Lith. L. Mertens.

576.

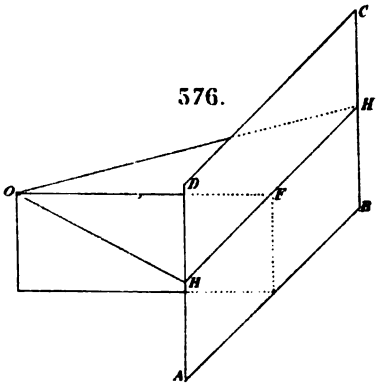

577.

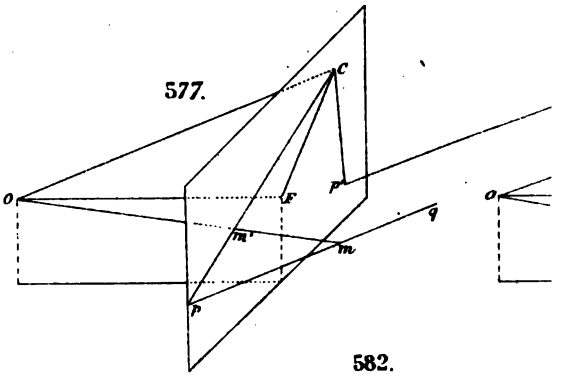

581.

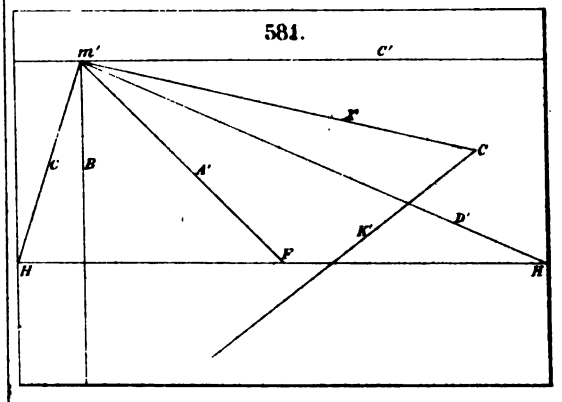

582.

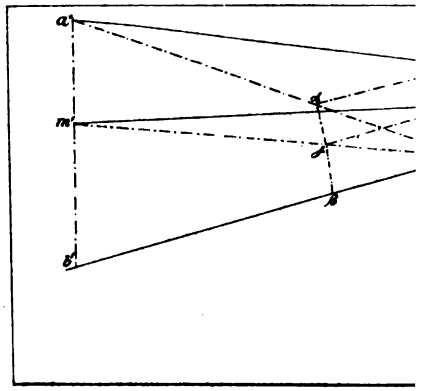

585.

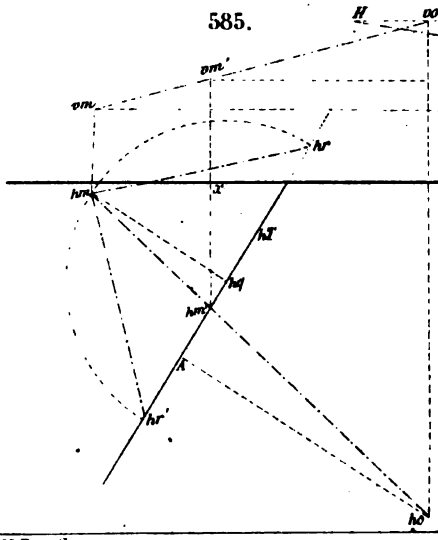

586.

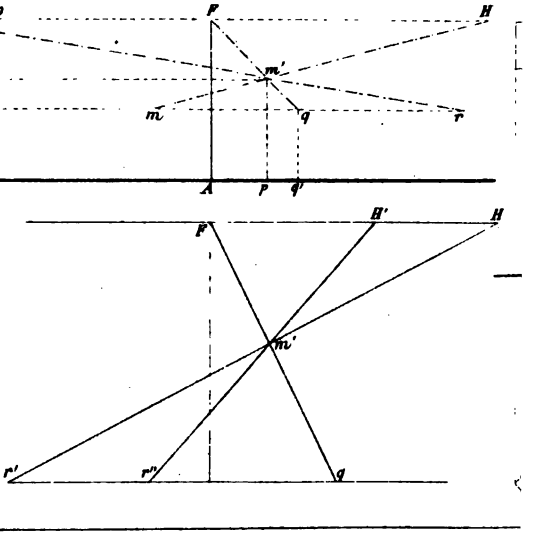

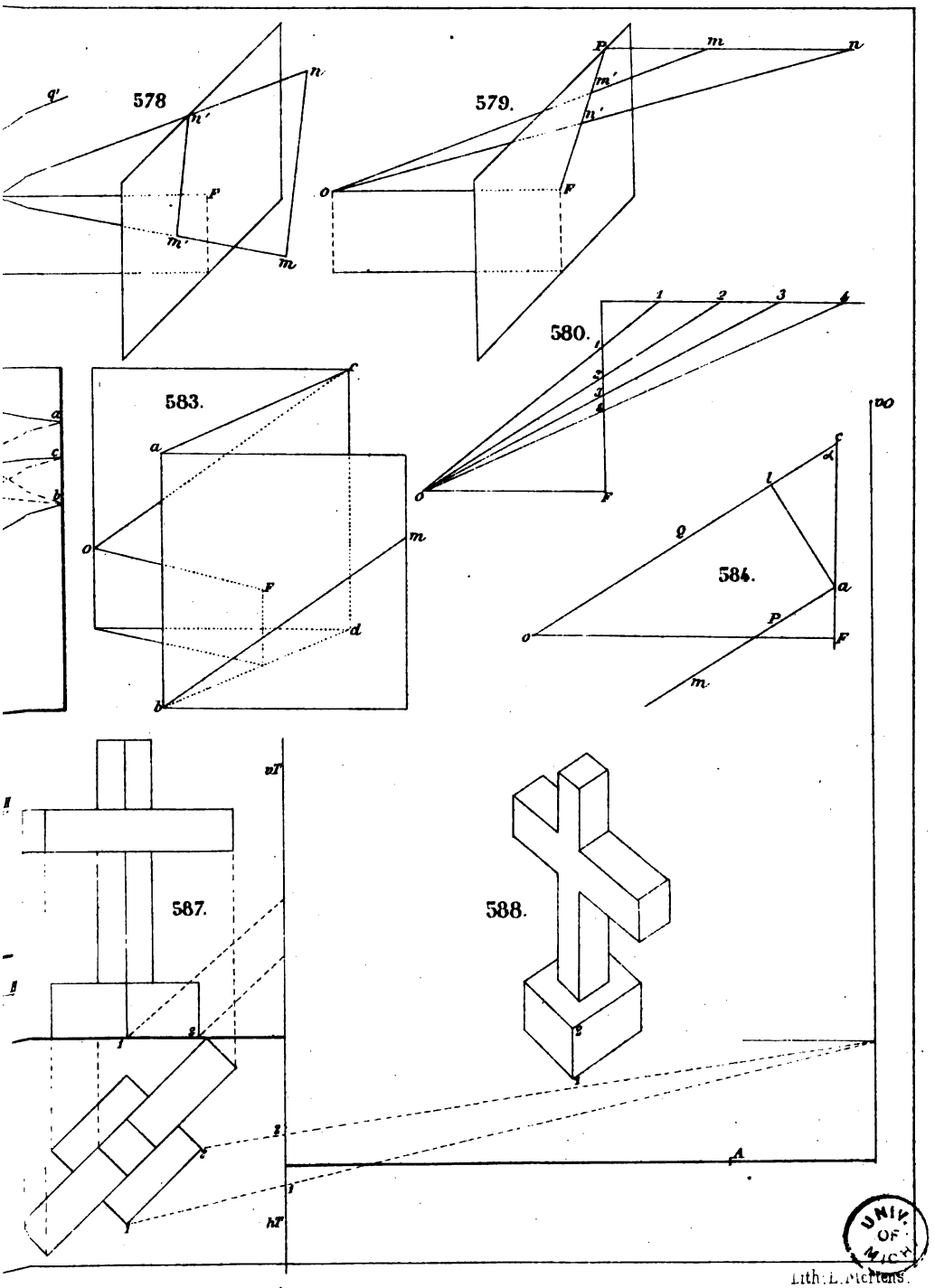
578
579.
580.
583.
584.
587.
588.
Lith. L. Mertens.

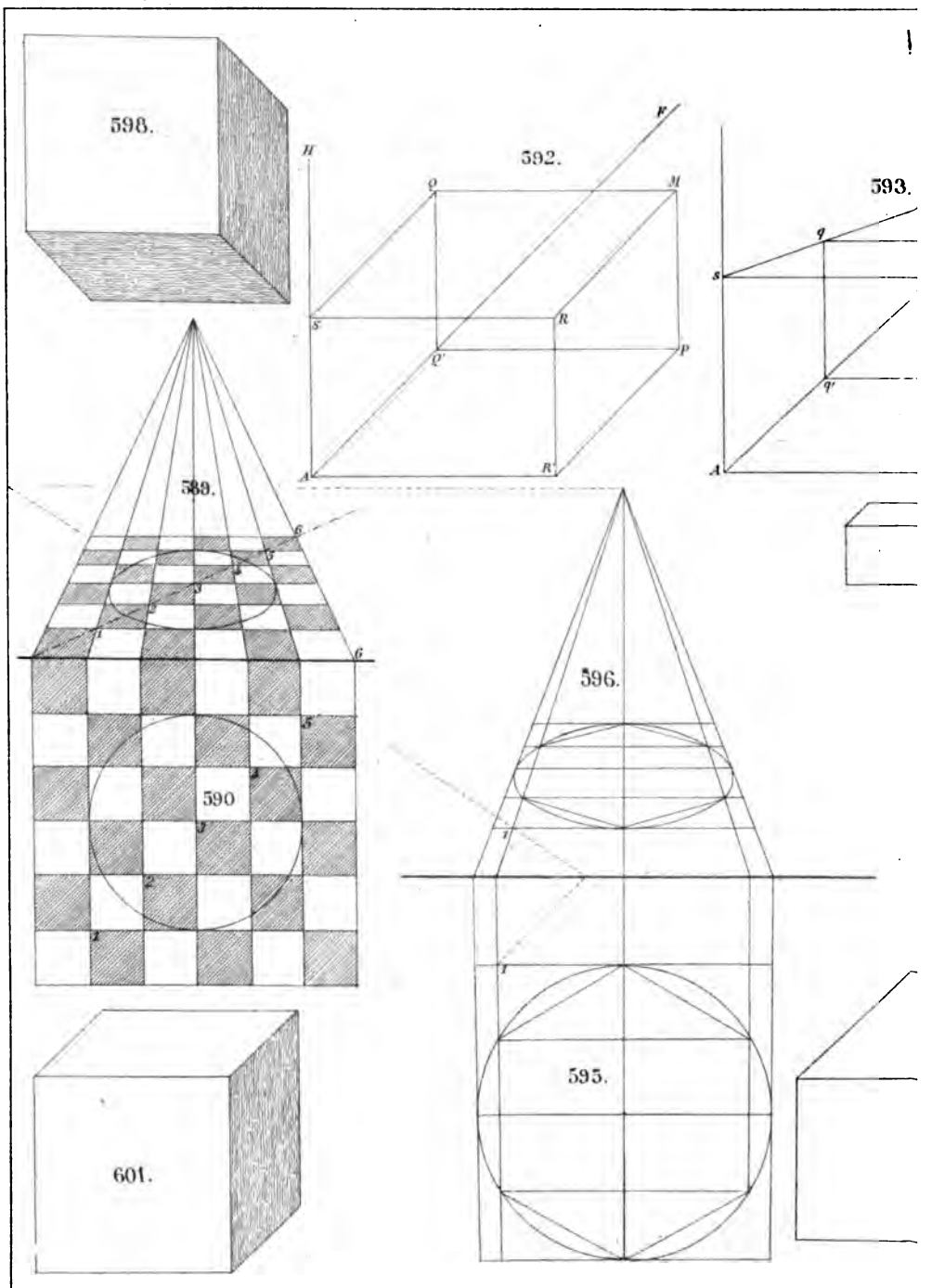

H Bey. Crav.

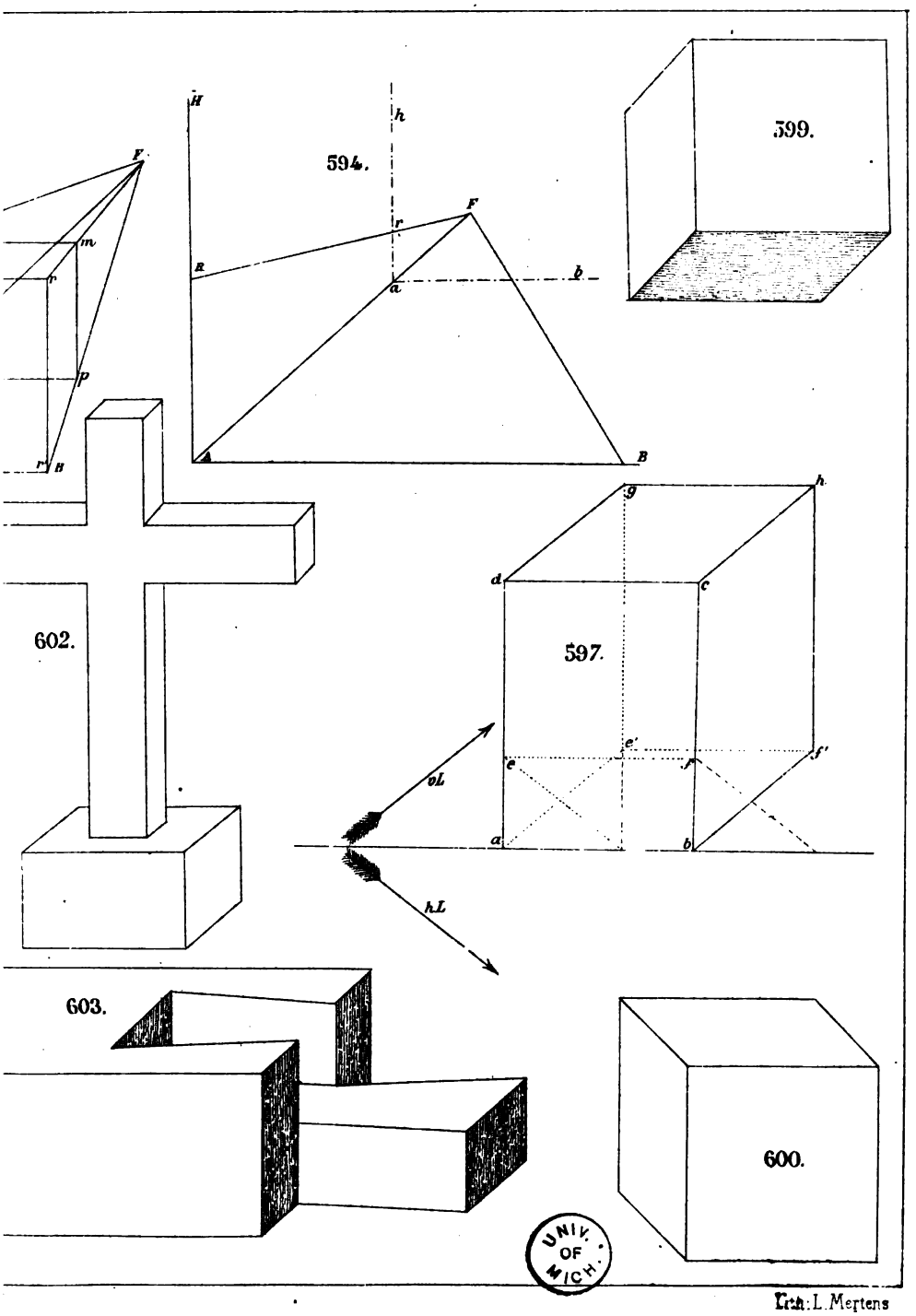

UNIV. OF MICH.

Lith. L. Mertens

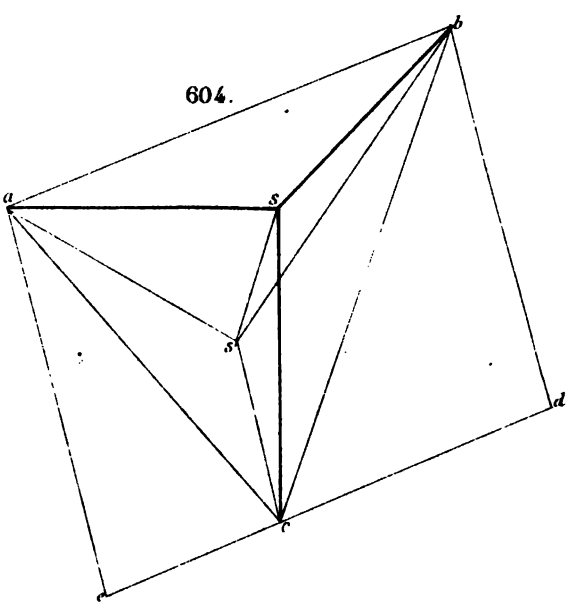

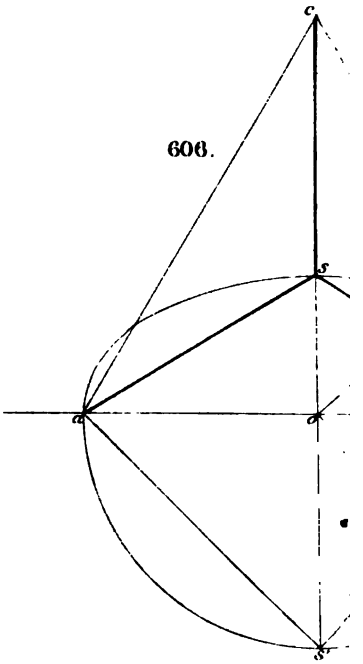

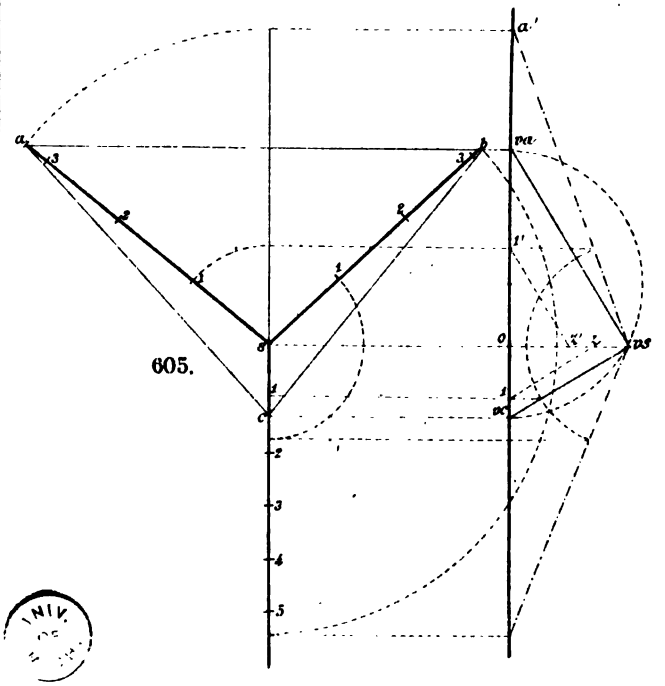

UNIV

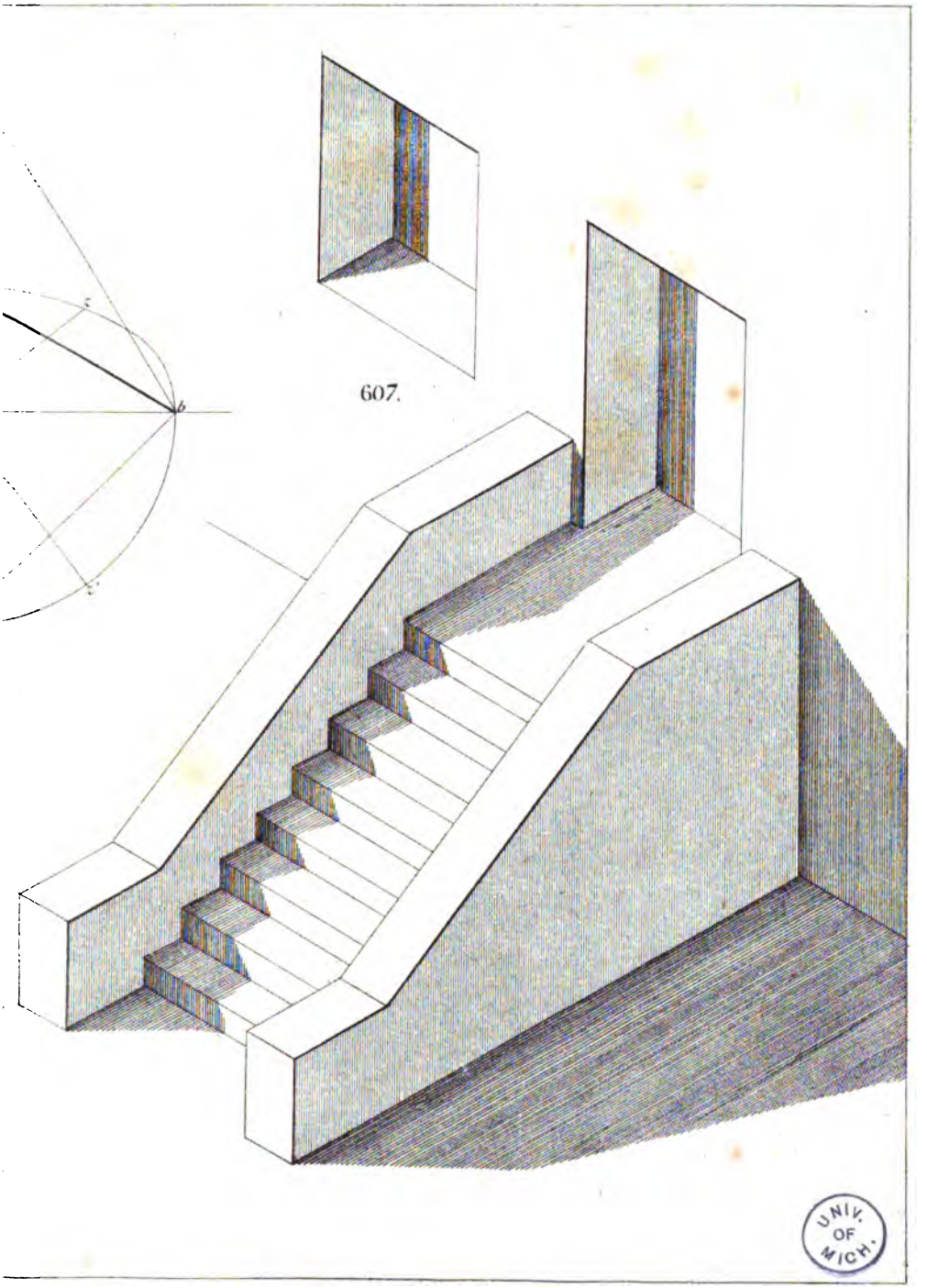

UNIV. OF MICH.

Lith. L. Mertens.